HiBREW®

INSTRUCTION MANUAL

Espresso Barista Coffee Machine SKU H21

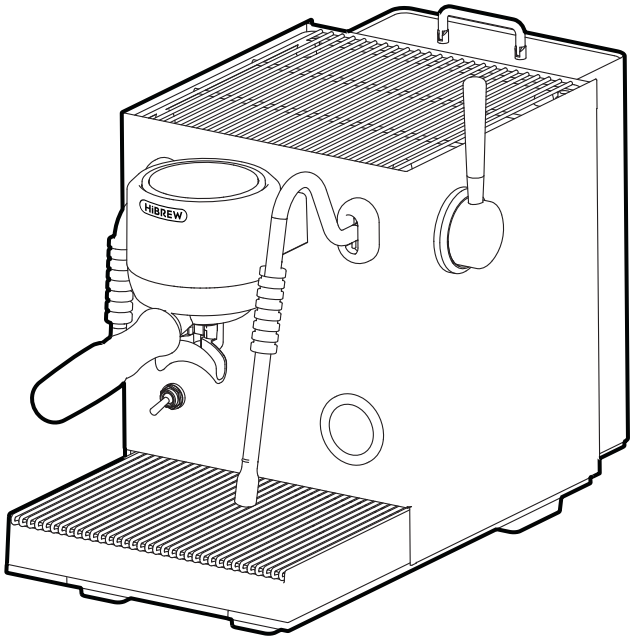

EN

CN

RU

AR

DE

support@hibrew.com

Please read all instructions carefully before using the product.

For more Languages(IT / ES / FR), please scan the QR code.

CONTENTS

Safety Instructions P02

Get to Know Your Coffee Machine P03-04

01 Package Contents

02 Control Panel Overview

03 Button Functions

Before the First Use P05

Operation Guide P06-10

01 Powering On

02 Preheating

03 Sleep Mode

04 Brewing Coffee

05 Steam Function

06 Hot Water Function

07 Setting

08 Other Function Explanations

09 Restore Factory Settings

Cleaning and Maintenance P10-12

Display Messages & Troubleshooting P12-13

Specifications P14

Disposal and Recycling P14

Warranty P15

Customer Support P15

EN

Safety Instructions

Before using the machine, carefully read and follow all instructions. We cannot accept any liability for damage or injury resulting from improper use.

1. WARNING: Misuse of the appliance may result in injury.
2. The heating element surface may remain hot after use due to residual heat.
3. Cleaning and user maintenance shall not be performed by children without supervision.
4. This appliance can be used by children aged 8 years and above if they have been given supervision or instruction concerning the safe use of the appliance and understand the hazards involved. Cleaning and user maintenance shall not be performed by children unless they are older than 8 years and supervised. Keep the appliance and its power cord out of reach of children under 8 years of age.
5. This appliance may be used by persons with reduced physical, sensory, or mental capabilities, or lack of experience and knowledge, if they have been given supervision or instruction concerning the safe use of the appliance and understand the hazards involved.
6. Children shall not play with the appliance.
7. Before use, ensure that the voltage of the wall outlet matches the rating shown on the appliance rating label.
8. This appliance is equipped with a grounded plug. Ensure that the wall outlet is properly grounded.
9. Do not place the coffee maker on a hot surface or near an open flame, as this may damage the appliance.
10. Unplug the appliance before cleaning and when not in use. Allow the appliance to cool completely before cleaning or attaching/removing accessories.
11. Do not operate the appliance if the power cord or plug is damaged, if it malfunctions, or if it has been damaged in any way. Return the appliance to the nearest authorized service center for examination, repair, or adjustment.
12. The use of accessories not recommended by the manufacturer may result in fire, electric shock, or personal injury.
13. Place the appliance on a flat, stable surface. Do not allow the power cord to hang over the edge of a table or counter.
14. Ensure that the power cord does not become trapped or come into contact with sharp edges.
15. Ensure that the power cord does not come into contact with hot surfaces.
16. Do not touch hot parts directly. Always use the handle.
17. To protect against fire, electric shock, and personal injury, do not immerse the appliance, power cord, or plug in water or any other liquid.
18. Do not use the appliance outdoors. Protect it from freezing conditions.
19. Fill the water tank with purified water only and do not exceed the MAX mark.
20. If the appliance malfunctions, is damaged, or has been dropped, unplug it immediately and do not continue using it.
21. Retain these instructions for future reference.
22. Do not immerse the machine in water.

EN

01/ Package Contents

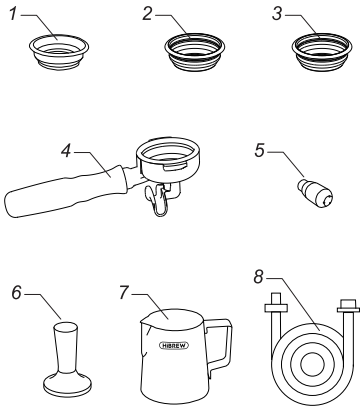

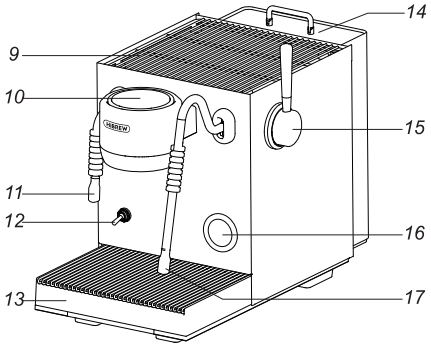

EN

1	Single Filter Basket	2	Double Filter Basket	3	Pressurized Double Filter Basket
4	Portafilter	5	3-Hole Steam Tip	6	Tamper
7	Milk Pitcher	8	External Water Hose	9	Cup Warmer
10	Control Panel	11	Hot Water Spout	12	Power Switch
13	Drip Tray	14	Water Tank	15	Steam Lever
16	Pressure Gauge	17	Steam Wand	-	-

*** WARNING: This machine is designed for brewing coffee and heating milk only. Do not use it for any other purpose. Improper use may result in injury or damage.**

02 Control Panel Overview

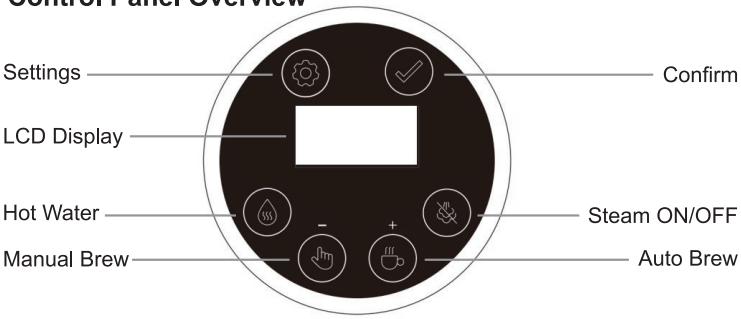

03 Button Functions

- **Power Switch**
  Push the lever down to turn the machine on. Push the lever up to turn the machine off.

- **Hot Water**
  In standby mode, press this button to dispense hot water. Press the button again to stop dispensing, or the machine will stop automatically when the preset volume is reached.

EN

- **Manual Brew**
  In standby mode, press this button to start brewing. Press the button again to stop brewing, or the machine will stop automatically after 1 minute. Note: The Manual Brew function does not include pre-infusion.

- **Auto Brew**
  In standby mode, press this button to start automatic brewing. The machine will perform pre-infusion and then begin extraction. Brewing stops automatically when the preset extraction time is reached, or can be stopped manually by pressing the button again. Default extraction time: 30 seconds.

- **Steam ON/OFF**
  In standby mode or during preheating, press this button to enable or disable the steam function. When the steam function is disabled, the steam icon disappears from the display. Press the button again to re-enable the steam function.

- **Settings**
  In standby mode, press this button to cycle through the following settings:
  Brew Temperature → Auto Brew Time → Pre-Infusion Time → Hot Water Volume → Standby

- **Confirm**
  Press this button to confirm the selected setting.

Before the First Use

01 / Preparing the Machine

1. Remove the coffee machine from the packaging and check that all accessories are included. Ensure all accessories are removed before discarding the packaging.
2. Ensure that all accessories are present and undamaged.
3. Wash all removable parts (water tank, filter baskets, and portafilter) with clean water and a mild detergent. Dry all parts thoroughly before reassembly.

02 / Install Water Tank

1. Remove the water tank and take out the red silicone plug from the bottom.
2. Fill the water tank with purified water at room temperature. Do not exceed the MAX water level mark.
3. Reinstall the water tank and ensure it is securely locked into place.

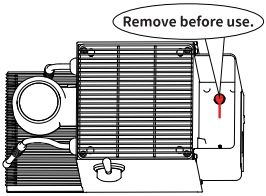

Note

- Fill the water tank with filtered or purified water only. Do not add milk or any other liquids, as this may affect the operation of the machine.
- Replace the water in the tank daily for best results.

EN

03 / Cleaning Before First Use

Before using the machine for the first time, perform the following cleaning procedure:

1. Fill the water tank with purified water. Do not exceed the MAX water level mark.
2. Install the portafilter with an empty filter basket (without coffee grounds) into the Group Head and rotate it counterclockwise until it locks into place.
3. Connect the power supply and push the power lever down to turn on the machine. During preheating, the indicator light flashes. When the indicator light remains on, preheating is complete.
4. Press the Hot Water button to dispense hot water. Ensure the Hot Water Nozzle is directed toward the drip tray or a cup to avoid scalding.
5. Press the Auto Brew button to flush the brewing system. Do not touch the Coffee Spout during operation, as hot water may cause burns.
6. Move the Steam Lever to the ON position and release steam for approximately 1 minute to flush the Steam Instant Heater and steam circuit.
7. After flushing is complete, empty the drip tray.

Operation Guide

01/ Powering On

Plug in the machine and push the power lever down to turn it on. The buzzer will sound once. Preheating will begin automatically.

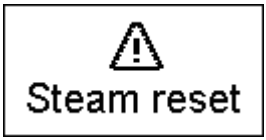

Note: If the Steam Lever is not in the OFF position when the machine is turned on, preheating will not start. The buzzer will sound three times, the warning icon will flash rapidly, and the indicator light will flash red, as shown below.

02/ Preheating

(1) During preheating, the white light bar pulses continuously. The preheating progress bar is displayed on the screen, as shown in Figure 1. Once the target temperature is reached, the progress bar and icons remain steadily lit, as shown in Figure 2. The buzzer will sound three times. All buttons are disabled until preheating is complete.

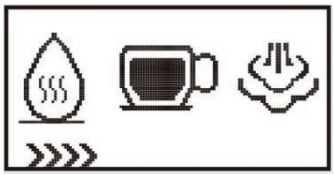

Figure 1. The progress bar is flashing.



Figure 2. Preheating is complete when the progress bar is fully displayed. The buzzer sounds three times.

(2) After preheating is complete, the light bar remains steadily lit in white and all buttons are available in standby mode, as shown in Figure 3. Press the Steam ON/OFF button to disable the steam function, as shown in Figure 4.



Figure 3. Standby Mode



Figure 4. Standby Mode with Steam Function Disabled

03/ Sleep Mode

If the machine remains idle for 20 minutes, it automatically enters Sleep Mode.
Press any button to wake the machine. The logo will be displayed and preheating will begin automatically.

04/ Brewing Coffee

(1) Turn on the machine and wait until preheating is complete.
(2) Fill the filter basket with ground coffee.
Recommended Dose: Single Filter Basket: 14–16 g, Double Filter Basket: 18–21 g
(3) Tamp the coffee grounds evenly with the tamper. Remove any excess coffee grounds from the rim of the filter basket.
(4) Insert the portafilter into the Group Head and rotate it to the right until securely locked in place.
(5) Press the Auto Brew button to start brewing. The machine will stop automatically after 30 seconds (excluding pre-infusion time).
(6) After the machine releases pressure automatically and the Pressure Gauge returns to 0, remove the portafilter and discard the coffee puck.

Note
Preheating your brewing accessories helps improve extraction consistency and beverage temperature. It is recommended to preheat the portafilter, filter basket, and cup before brewing.
(1) Install the empty portafilter into the Group Head (without coffee grounds).
(2) Place a cup beneath the Coffee Spout.
(3) Press the Auto Brew button to dispense hot water, then remove the portafilter.
(4) Add coffee grounds to the filter basket and begin brewing.

Achieving Optimal Extraction
(1) During extraction, monitor the Pressure Gauge and maintain a stable pressure between 8–10 bar. A slow, steady flow with a rich crema indicates optimal extraction. If the extraction pressure is too low or coffee flows too quickly, adjust the Grind Size to achieve the desired extraction.
(2) If extraction is excessively slow or no coffee is flowing, stop the extraction immediately. Wait until the machine has fully released pressure before removing the portafilter.
(3) To prevent leakage, splashing, or potential injury during extraction, ensure the portafilter is securely locked into the Group Head before brewing.

EN

05/ Steam Function

(1) In standby mode, turn the Steam Lever to the steam position to activate the steam function. Turn the lever back to the OFF position to deactivate the steam function and return to standby mode.
(2) Before frothing milk, purge the Steam Wand by directing it toward the drip tray. Turn the Steam Lever to the steam position to release any residual water from the wand. Once steam is produced, return the lever to the OFF position.
(3)Use fresh, refrigerated whole milk. Different types and brands of milk may produce different frothing results.
(4) Pour an appropriate amount of milk into the Milk Jug.
(5) Position the tip of the Steam Wand approximately 1–2 cm below the milk surface, near the 3 o'clock position inside the Milk Jug. Turn the Steam Lever to the steam position.
(6) Keep the steam tip just below the milk surface until a smooth vortex forms.
(7) As the milk begins to rotate, gradually lower the Milk Jug so that the steam tip remains close to the milk surface. This introduces air into the milk and creates microfoam.
(8) Once sufficient air has been incorporated, gently raise the Milk Jug to submerge the steam tip deeper below the milk surface. Continue texturing the milk until the desired silky microfoam is achieved. Turn the Steam Lever to the OFF position, then remove the Milk Jug from the Steam Wand.

Note

(1) After frothing milk, briefly release steam to purge any milk residue from the Steam Wand. Wipe the exterior of the Steam Wand with a damp cloth. Take care, as the wand may be hot.

(2) The maximum continuous steaming time is 3 minutes. After steaming, return the Steam Lever to the OFF position.

(3) During operation, do not touch the Steam Wand or any hot surfaces. Use the heat-resistant silicone grip on the Steam Wand to adjust its position and avoid burns.

06/Hot Water Function

The Hot Water Function can be used for preheating cups and dispensing hot water.

In standby mode, press the Hot Water button to dispense hot water. Press the button again to stop dispensing, or the machine will stop automatically when the preset hot water volume is reached.

Note

When dispensing hot water into a container, ensure that the container is large enough to hold the selected volume and do not leave the machine unattended during operation.

07/Setting

This machine features a programmable function that allows users to set the extraction water temperature, automatic coffee extraction time, and hot water dispensing quantity. In setting mode, if no operation occurs within 10 seconds, the machine will exit the mode and return to standby.

EN

(1) Accessing the Setting Interface

In standby mode, press the "Settings" button to enter the extraction water temperature interface. The temperature value will blink. Press the "Settings" button again to enter the coffee auto-extraction time interface; the time value will blink. Press the "Settings" button once more to enter the auto pre-infusion time interface; the time value will blink. Press the "Settings" button a final time to enter the hot water volume interface, where the quantity will blink. Press the "Settings" button again to return to standby mode.

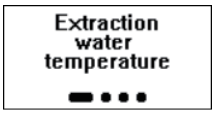

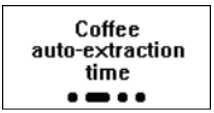



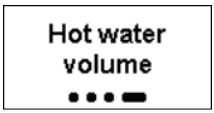

(2) Setting Extraction Water Temperature:

① When the “extraction water temperature” is flashing, press the "Confirm" button to enter the temperature setting mode. The current temperature setting will flash. (Factory default: 92°C. The selected value will be saved and displayed the next time this setting is accessed.)

② Press the "Manual Brew" button to decrease the temperature and the "Auto Brew" button to increase the temperature. The adjustment increment is 2°C. The temperature can be set from 88°C to 96°C.

③ After making the adjustment, press the "Confirm" button to save the setting. If no operation is performed for 5 seconds, the current setting will be saved automatically, and the display will return to the flashing Extraction Water Temperature interface.

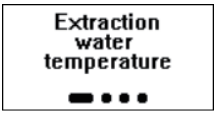



(3) Setting Coffee auto-extraction time:

① When the “Coffee auto-extraction time” is flashing, press the "Confirm" button to enter the Auto Brew Time setting mode. The current time setting will flash. (Factory default: 30 seconds. The selected value will be saved and displayed the next time this setting is accessed.)

②Press the "Manual Brew" button to decrease the time and the "Auto Brew" button to increase the time. The adjustment increment is 0.5 seconds. The Auto Brew Time can be set from 20 to 40 seconds.

③After making the adjustment, press the "Confirm" button to save the setting. If no operation is performed for 5 seconds, the current setting will be saved automatically, and the display will return to the Coffee auto-extraction time interface.





(4) Setting Auto Pre-infusion Time:

① When the Auto Pre-Infusion value is flashing, press the Confirm button to enter the Auto Pre-Infusion setting mode.

② The ‘ON’ time digits flash by default (2 s). The pump functional time can be set from 0 to 4 s. Press + or - to increase or decrease by 1 s. Press Confirm to toggle to the ‘OFF’ time digits, which flash by default (3 s).

③ Press Confirm or wait for automatic toggle to set the pump stop time (‘OFF’) from 1 to 4 s. Press + or - to adjust by 1 s. After 5 s of inactivity, the current settings are automatically saved and the interface returns to the previous menu.

④ When ‘ON’ is set to 0, ‘OFF’ automatically displays 0 and cannot be adjusted. The total duration of ‘ON’ and ‘OFF’ must not exceed 5 s. If one value exceeds 5 s, the other will automatically adjust so that the sum is 5 s. Note: ‘ON’ indicates the pump is active; ‘OFF’ indicates the pump is stopped.





EN

(5) Setting Hot Water Volume:

① When the Hot Water Volume value is flashing, press the "Confirm" button to enter the Hot Water Volume setting mode. The current volume setting will flash. (Factory default: 150 ml. The selected value will be saved and displayed the next time this setting is accessed.)

②Press the "Manual Brew" button to decrease the volume and the "Auto Brew" button to increase the volume. The adjustment increment is 50 ml. The Hot Water Volume can be set from 50 ml to 300 ml.

③After making the adjustment, press the "Confirm" button to save the setting. If no operation is performed for 5 seconds, the current setting will be saved automatically, and the display will return to the flashing Hot Water Volume interface.





08/Other Function Explanations

(1) Low Water Alert:

The machine uses an internal flow meter to detect water flow when an external water source is connected.



External Water Source:
When using an external water source, if the flow meter detects no water flow for more than 10 seconds during operation, the machine will issue a low water alert. This includes a five-beep alarm, blinking of the low water icon on the screen, and the LED strip turning red and flashing. After the 5-second alert, the machine returns to standby mode.

(2) Steam Instant Heater ON / OFF
This function allows you to disable the Steam Instant Heater when the steam function is not required, helping to reduce energy consumption.
During preheating or in standby mode, press the "Steam Instant Heater ON/OFF" button once to disable the Steam Instant Heater. The steam icon will disappear from the display, as shown below. Press the button again to re-enable the Steam Instant Heater.



(3) External Water Hose Explanation
This machine is equipped with an external water feature, allowing the use of bottled water or connection to a filtered water source. The external water port is located at the back of the machine. Follow the steps below:
① Press the external water port cover to release and open it.
② Pull out the silicone plug from the port.
③ Align the port and insert the external water hose, ensuring it is fully seated.
Note:
①When using an external water source, the internal water tank must remain in place and contain a small amount of water to ensure the water level switch detects the minimum level. Failure to do so will trigger a Low Water Alert.
②When not using an external water source, always reinsert the silicone plug into the external water port.

EN

09/Restore Factory Settings

When the machine is in standby mode, hold the Hot Water and Steam buttons for 5 seconds until the screen displays Reset. The machine will automatically return to standby mode after 3 beeps.



Cleaning and Maintenance

01/Cleaning the Machine

1. Turn off the machine and allow it to cool completely before cleaning.
Before cleaning, unplug the machine and allow it to cool thoroughly to prevent burns. Do not immerse the machine, power cord, or plug in water or any other liquid.
① After each use, wash all removable parts with warm water. If necessary, use a mild detergent and rinse thoroughly with clean water.

② Regularly clean the external surfaces of the machine using a soft sponge to remove dirt.
Note: Do not use abrasive sponges, alcohol, or solvents. Do not immerse the machine in water.
③Rotate the portafilter handle counterclockwise to remove it, empty the coffee grounds, and clean all accessories with a mild cleaning agent. Rinse thoroughly with clean water afterwards.
④After cleaning all removable parts, dry them with a soft cloth or allow them to air dry.
Note: The removable water tank is not dishwasher safe.

02/ Descaling Reminder and Operating Instructions

This product features a descaling reminder. When the system detects that the total water usage has reached 50 liters, the descaling icon will appear on the screen, prompting the user to descale. The user must cooperate to complete the descaling process.



(1) Descaling Instructions
It is recommended to descale the machine every 4–6 months, or whenever a descaling reminder appears.
Descaling options include:
A. Coffee machine descaling tablets
B. Liquid descaling agent
C. A mixture of white vinegar and warm water

(2) Descaling Cycle
The descaling cycle takes approximately 10 minutes to complete.
Note: Before starting the descaling program, complete the following preparation steps.
① Descaling Preparation
Add the descaling solution to the Water Tank using one of the following methods:
- A. Fill the Water Tank with 1 L of water. Add one descaling tablet and wait until it has completely dissolved.
- B. Add 1/2 cup of liquid descaling agent to the Water Tank, then add 1 L of warm water and mix thoroughly.
- C. Add 1.5 scoops of white vinegar to the Water Tank, then add 1 L of warm water and mix thoroughly.
② Place Containers
Place a 1 L container beneath the Group Head and another 1 L container beneath the Steam Wand.

EN

After completing the preparation steps above, start the descaling program as follows:
In standby mode, press and hold the "Settings" and "Confirm" buttons simultaneously to enter the descaling program. The descaling screen will be displayed, as shown below.



Step 1: Descaling

(1) Open the Steam Lever.
(2) The brew pump and steam pump will start operating, and hot water will flow from the Group Head and Steam Wand. This process takes approximately 2 minutes.
(3) When Step 1 is complete, the machine will sound one beep.
(4) Close the Steam Lever.

Step 2: Cleaning Preparation

Important: Before the descaling program automatically exits, complete the following tasks within 5 minutes:

(1) Pour out the remaining descaling solution, rinse the Water Tank with clean water, and refill it with at least 1.5 liters of clean water.

(2) Empty the Drip Tray and the container used to collect water, then return them to their original positions.

Step 3: Start Cleaning

(1) Open the Steam Lever.

(2) The brew pump and steam pump will start operating, flushing the Instant Heaters and internal water circuits. This process takes approximately 2 minutes.

(3) When Step 3 is complete, the machine will sound one beep.

(4) Close the Steam Lever. The cleaning process is complete, and the descaling icon will disappear from the standby screen.



Display Messages & Troubleshooting

EN

Display Message	Reason	Solution
E0~5	1. Temperature sensor short circuit or open circuit. 2. Thermal fuse open circuit. 3. Poor connection between the Power Board and Display Board.	Contact HiBREW support at support@hibrew.com
No Display	Machine is powered off.	/
	The machine has entered Sleep Mode after 30 minutes of inactivity.	Toggle the Power Switch to turn the machine on.

Problem	Possible Cause	Solution
No Water Comes Out	Water Tank is empty.	Refill the Water Tank.
	The supply voltage or frequency does not match the rating label.	Ensure that the supply voltage and frequency match the rating label.
	Machine malfunction.	Contact HiBREW support at support@hibrew.com
No Steam Is Produced	Steam Wand nozzle is clogged.	Clean the Steam Wand nozzle.
	Water Tank is empty.	Refill the Water Tank.
	Machine malfunction.	Ensure that the supply voltage and frequency match the rating label.

Problem	Possible Cause	Solution
Coffee leaks around the portafilter.	Too much coffee in the filter basket.	Turn off the machine and allow it to cool. Clean the filter basket and use the recommended amount of ground coffee.
	Coffee grounds remain on the sealing ring under the Group Head.	Clean the sealing ring and remove any coffee grounds.
	The issue persists after performing the above steps.	Contact HiBREW support at support@hibrew.com
Coffee flows too slowly or no coffee comes out.	Coffee flows too slowly or no coffee comes out.	Adjust to a coarser Grind Size.
	Filter basket holes are blocked.	Clean the filter basket thoroughly.
	Water Tank is not installed correctly.	Reinstall the Water Tank.
Water Leaks from the Bottom of the Machine	Drip Tray is full.	Empty and clean the Drip Tray.
	Machine malfunction.	Contact HiBREW support at support@hibrew.com
Machine does not operate.	Power cord is not plugged in properly.	Plug the power cord into a properly grounded wall outlet.
	NTC short circuit.	Contact HiBREW support at support@hibrew.com
	Machine malfunction.	
Unable to froth milk.	Steam indicator is not illuminated.	Wait until the Steam indicator illuminates.
	The milk pitcher is too large or has an unsuitable shape.	Use a tall, narrow milk pitcher.
	Skimmed milk is being used.	Use cold whole milk.

If you are unable to resolve the problem, please contact customer support in your country.

Specifications

Model No.	EM3801
Power Supply (EU / UK Plug)	AC 220-240 V, 50/60 Hz, 3000 W
Power Supply (US Plug)	AC 120 V, 60 Hz, 1350 W
Pressure	15 Bar (Coffee Pump) + 5 Bar (Steam Pump)
Water Tank Capacity	1.8 L (60.9 oz)
Net Weight / Gross Weight	11.9 kg / 13.3 kg (26.2 lb / 29.3 lb)
Package Dimensions	507 ×307 ×440 mm (19.9 ×12.1 ×17.3 in)

⚠ Note

The listed specifications correspond to different regional variants of this appliance. Each variant is only rated for its specified voltage and frequency and must not be used with other power systems.

EN

Disposal and Recycling

- This product complies with the EU RoHS Directive 2011/65/EU.
- This product must not be disposed of with household waste. Please recycle according to local regulations.



Warranty

The manufacturer provides warranty in accordance with the legislation of the customer's own country of residence, with a minimum of 12 months, starting from the date on which the appliance is sold to the end user, covering defects in materials or workmanship. The warranty does not cover:

· Normal wear and tear.

· Misuse (e.g., overloading or using unapproved accessories)

· Damage caused by external forces, improper handling, or failure to follow the user manual. (e.g., incorrect installation or power supply).

· Appliances that have been partially or fully dismantled.

Customer Support

If you have any questions or concerns about your product, our Customer Support Team is always here to assist you!

EN

You can reach us via email at: **support@hibrew.com**

Scan the QR code to activate your warranty and register for faster support, exclusive deals, and early access to the latest products.

目录

安全须知 P17

了解您的咖啡机 P17-19

01 包装清单

02 控制面板介绍

03 按钮功能

首次使用 P19

操作说明 P20-23

01 机器上电

02 预热

03 节能模式

04 萃取咖啡

05 蒸汽功能

06 热水功能

07 机器程序设置

08 其他功能说明

09 恢复出厂设置

清洁与维护 P24-25

屏幕显示&常见故障解答 P25-26

产品规格 P27

产品中有害物质的名称和含量 P27

保修条例 P28

CN

安全须知

在使用本机之前请细读本说明书并遵照如下操作:

1. 使用前请先检查所用电压是否与产品铭牌相符;
2. 咖啡机必须与接地插座连接;
3. 使用咖啡机时应有人监看,不要让小孩和无自理能力的人接近咖啡机;
4. 请勿将咖啡机置于灼热表面或明火旁,以免损坏本咖啡机。
5. 在不使用或清洁咖啡机时请先拔掉插头,在安装或取下咖啡机部件或清洁前需先让咖啡机冷却;
6. 若咖啡机有故障或其它原因造成不能正常工作时,请把咖啡机拿到有资质的服务商处作测试、修理;
7. 如果电源软线损坏,为了避免危险,必须由制造商、其维修部或类似部门的专业人员更换;
8. 当咖啡机出现故障时,请不要使用非指定生产商的元器件,这样将会对用户造成危害或潜在危险;
9. 应把咖啡机放置于台面或平整的地方,不要把电源线挂在桌子或台边缘;
10. 确保电源线不要与咖啡机的高热部分接触。
11. 咖啡机工作时,某些部份会被加热至高温(如产生的蒸汽、漏斗支架、蒸汽管喷嘴、高压漏斗等)使用时请勿直接触摸,使用时请持漏斗手柄;
12. 不得将咖啡机或电源线插头浸入水或其它液体中;
13. 不要把机器放在温度低于零度的环境里,因为锅炉和水泵里有残余的水,变成冰后会损坏机器;
14. 在往水箱加水时,注意最高的水位线,不得超过"MAX"标识线;
15. 一旦出现故障、缺陷或因机器的掉落而引起的可疑性缺损,应立即拔下电源插头,不要再对有问题的机器进行操作;
16. 不能在户外使用;
17. 阅读后请保存此说明书,以备将来参考使用。

CN

了解您的咖啡机

01/ 包装清单

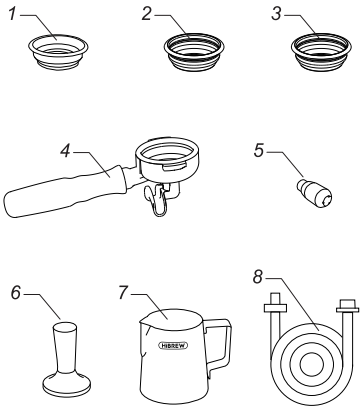

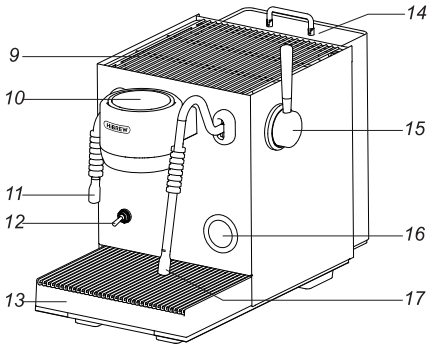

1	单杯粉碗	2	双杯粉碗	3	双杯增压粉碗
4	手柄	5	三孔蒸汽头	6	粉锤
7	拉花杯	8	外接水管	9	暖杯架
10	控制面板	11	热水管	12	电源开关
13	滴水盘	14	水箱盖	15	蒸汽拉杆
16	压力表	17	蒸汽棒	-	-

警告：本咖啡机必须使用研磨咖啡粉制作咖啡，并且只能制作咖啡、咖啡饮料（例如：卡布奇诺、拿铁等）、加热牛奶、制作茶水，其他的不规范使用都将有可能导致危险。

02 / 控制面板介绍

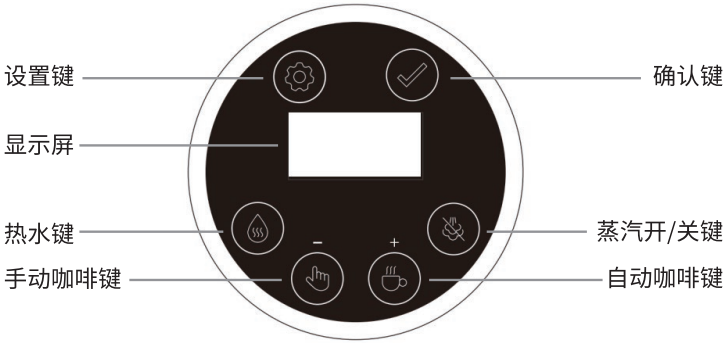

03 / 按键功能

• 电源开关:

向下拨动打开电源，向上拨动关闭电源。

• 热水键:

待机状态下按下此键，咖啡泵开始工作，热水从热水管出水。再次按下此键或达到设定流量后自动停止。

- **手动咖啡键:**
  待机状态下按此键，咖啡机开始萃取咖啡，工作 1 分钟后自动停止，或在工作中按此键停止。（手动萃取无预浸泡功能）

- **自动咖啡键:**
  待机状态下按此键，咖啡机开始工作，先预浸泡咖啡粉，再萃取咖啡，到设定时间后自动停止，或在工作中按此键停止。（出厂默认 30 秒）

- **蒸汽开/关键:**
  待机状态下或预热过程中，按此键关闭蒸汽，显示屏上的蒸汽图标不显示，再按此键可重新开启蒸汽。

- **程序设置键:**
  待机状态下，按此键进入萃取水温界面，再按此键进入自动咖啡萃取时间界面，再按此键进入预浸泡时间界面，再按此键进入热水出水量界面，再按返回键返回待机状态。

- **确认键:**
  在程序参数设置过程中，按此键可确认参数。

首次使用前

01 / 机器准备

1.移除并妥善处理所有包装材料胶袋、泡沫等。丢弃包装前请确保已取出所有配件。
2.检查并确认所有配件齐全无损坏。
3.请使用常温水和软性清洁剂清洁所有部件（水箱、粉碗、咖啡手柄），清洁后的部件待其完全干燥后，再重新组装。

02 / 安装水箱

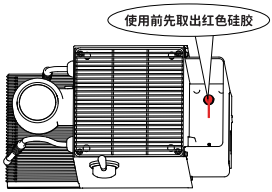

1.将水箱取出，移走底部的红色硅胶塞。
2.往水箱内加入常温纯净水，水量应控制在水箱最高水位以内。
3.将水箱放回机器上，并确认水箱安装锁定在咖啡机后方。

温馨提示:
· 水箱中可加入常温过滤水或纯净水，不能加入牛奶或其他液体饮料，否则可能影响机器正常运行。
· 建议每日更换水箱内的水。

03 / 首次使用

首次使用时，应先完成清洁步骤及加热块系统初始化。
1.往水箱加入纯净水，水量应控制在水箱最高水位以内。
2.把咖啡手柄（粉碗内不放咖啡粉）对准冲煮头扣位，逆时针旋转锁紧咖啡手柄。
3.连接电源，拨下电源开关，机器进入预热状态。预热时灯带呼吸灯闪烁，直至机器预热完成灯常亮。
4.按一下热水键，出适量的热水（请注意热水管需对准滴水盘或使用杯子接水，以免烫伤）。
5.按一下自动咖啡键，清洗机器管道（请注意不要触碰手柄出水口，以免烫伤）。
6.拨动蒸汽杆到打开位置，出蒸汽约1分钟左右再关闭（清洁加热块及管道）。
7.待水停止流出之后，把滴水盘内的水倒掉。

CN

操作说明

01/机器上电

插上电源后，向下拨动电源开关，蜂鸣器鸣叫一声，背光源点亮显示屏，随后进入预热状态。



注:开机时如检测到蒸汽杆未处于关闭位置，机器将无法进入预热状态。蜂鸣器鸣叫三声，显示屏感叹号图标快速闪烁，同时灯带呈红色闪烁。

02/预热

(1)预热过程中，灯带呈白色呼吸闪烁状态，预热进度如下图所示。达到设定温度后，进度条及图标常亮。设置键、确认键、自动咖啡键、手动咖啡键、热水键和清洁键在预热完成前均无法操作。



预热过程中，图标闪烁显示，进度条动态显示。



预热完成后，对应图标常亮，进度条满格显示，并伴随蜂鸣器鸣叫三声。

(2) 预热完成后，灯带呈白色常亮状态，所有按键均可操作，机器进入待机状态。



待机界面。



关闭蒸汽后的待机界面。

03/节能模式

待机过程中，如超过20分钟未进行任何操作，机器将自动进入节能模式。

04/萃取咖啡

(1)接通电源，打开电源开关，等待机器完成预热。
(2)将研磨好的咖啡粉放入粉碗。
注: 单杯粉碗装粉 14–16 g，双杯粉碗装粉 18–21 g。

CN

(3)用粉锤压紧咖啡粉。注意不要出现一边高一边低的情况，清理粉碗边缘咖啡粉。
(4)把咖啡手柄对准冲煮头卡位，并向右旋紧。
(5)按一下自动咖啡键，机器开始启动萃取咖啡，萃取到时间30秒后自动停止。(不包含预浸泡时间)
(6)待机器自动泄压后，压力表归零，再取下咖啡手柄，然后倒出咖啡饼。

温馨提示:
预先温杯口感更佳。
建议再萃取咖啡前，对器具做一次预热，包括手柄、粉碗、咖啡杯，这样咖啡不会因器具冷而受影响。
(1)把咖啡手柄旋入冲煮头卡位。(不放咖啡粉)
(2)放入咖啡杯在手柄下。
(3)按一下自动咖啡键出适量热水，机器停止后再取下咖啡手柄装粉使用。

准确掌握理想萃取状态
(1)萃取时可观察压力表，稳定压力在 8–10 bar，且咖啡液体流速缓慢油脂细腻，可获得较好效果。如萃取压力偏低或萃取不出咖啡液体，需要适当调整咖啡豆粗细以达到最佳萃取效果。
(2)如果萃取咖啡时液体成缓慢滴出或萃取不出咖啡液体，需停止萃取，待自动泄压后再取下咖啡手柄。
(3)为防止萃取时外溅和发生危险，咖啡手柄需要旋到锁紧位置，即手柄与机器垂直。

05/蒸汽功能

(1)待机状态下，将蒸汽杆旋转至蒸汽位置，蒸汽功能启动。使用完成后，将蒸汽杆旋回待机位置以关闭蒸汽功能，返回待机状态。
(2)在制作奶泡前，请先清洁蒸汽管，并将蒸汽管对准接水盘排空管内残留水分，再将蒸汽杆旋至蒸汽位置。
(3)使用新鲜冷藏的全脂牛奶，不同品牌及类型的牛奶可能产生不同的奶泡质感。
(4)将适量牛奶倒入奶泡杯中。
(5)将蒸汽管插入牛奶表层约1–2cm，靠近杯子把手右端3点钟方向，将蒸汽杆旋至蒸汽档位。
(6)保持蒸汽管喷嘴一直位于牛奶表层下方，直至牛奶形成顺时针漩涡。
(7)牛奶旋转时，缓慢下移奶泡杯，使蒸汽管喷嘴保持在牛奶表面附近，并将空气带入牛奶中，使奶泡更容易形成。
(8)向上稍微移动奶泡杯，使蒸汽管喷嘴深入牛奶表层下方，并保持牛奶继续旋转，直至获得所需绵密奶泡。完成后，将蒸汽杆旋回待机档位，再将奶泡杯移出蒸汽管。

温馨提示
(1)制作完奶泡后，请喷出一段蒸汽以清理蒸汽管内残留牛奶，并用湿布清洁蒸汽管外部，但注意防烫。
(2)蒸汽功能连续使用时间最长为3分钟，使用完成后请将蒸汽杆旋回待机位置。
(3)使用过程中禁止手部或其他身体部位接触蒸汽管，清洁时请使用硅胶护套操作蒸汽管，以防烫伤。

06/热水功能

热水功能可用于温杯及接热水。如需使用热水，待机状态下按一下热水键，热水管出水。到设定热水流量后，或到需要的热水量时，再按一次该键停止，并返回待机状态。

温馨提示
使用容器接热水时，请注意容器大小，并确保有人看护。

07/机器程序设置

本机具备参数设置功能，可设置萃取水温、自动咖啡萃取时间、自动咖啡预浸泡时间及热水出水量。 进入设置模式后，如10秒内无任何操作，机器将自动退出设置模式并返回待机状态。

(1) 进入设置界面:

待机状态下，按“设置键”进入萃取水温界面，此时萃取水温参数闪烁显示；再次按“设置键”进入自动咖啡萃取时间界面，此时萃取时间参数闪烁显示；再次按“设置键”进入自动咖啡预浸泡界面，此时预浸泡参数闪烁显示；再次按“设置键”进入热水出水量界面，此时热水出水量参数闪烁显示；再次按“设置键”返回待机界面。

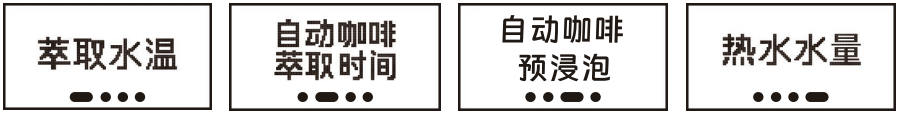

(2) 设置萃取温度:

①在萃取水温参数闪烁状态下，按“确认键”进入萃取水温设置界面，当前设定温度闪烁显示。(出厂默认温度为92°C，设置值将自动保存，并在下次进入该界面时显示。)

②按“手动咖啡键”降低设定温度，按“自动咖啡键”提高设定温度，每次调节幅度为2°C。可设置范围为88°C～96°C。

③设置完成后，按“确认键”保存设置；如5秒内无任何操作，系统将自动保存当前设置，并返回萃取水温参数闪烁界面。

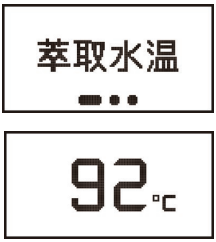

CN

(3) 设定自动咖啡萃取时间:

①在自动咖啡萃取时间参数闪烁状态下，按“确认键”进入自动咖啡萃取时间设置界面，当前设定时间闪烁显示。(出厂默认时间为30秒，下次进入时显示上次保存的设定值。)

②按“手动咖啡键”减少设定时间，按“自动咖啡键”增加设定时间，每次调节幅度为0.5秒。可设置范围为20～40秒。

③设置完成后，按“确认键”保存设置；如5秒内无任何操作，系统将自动保存当前设置，并返回自动咖啡萃取时间参数闪烁界面。



(4) 设定自动咖啡预浸泡:

①在自动咖啡预浸泡参数闪烁状态下，按“确认键”进入自动咖啡预浸泡设置界面。

②默认显示“注水时间”参数闪烁（出厂默认值为2秒）。注水时间可设置范围为0～4秒。按“+”或“-”键以1秒为单位增减；按“确认键”切换至“浸泡时间”参数闪烁。(浸泡时间出厂默认值为3秒。)

③在“浸泡时间”参数闪烁状态下，按“+”或“-”键以1秒为单位增减。浸泡时间可设置范围为1～4秒。按“确认键”保存设置；如5秒内无任何操作，系统将自动保存当前设置，并返回上一级界面。

④当“注水时间”设置为0秒时，“浸泡时间”将自动显示为0秒且不可调节。

⑤“注水时间”与“浸泡时间”的总时长不得超过5秒。当其中一项设置超过允许范围时，另一项将自动调整，以确保两者总时长不超过5秒。

注:“注水时间”表示水泵工作时间；“浸泡时间”表示水泵停止工作时间。



(5) 设定热水水量:

①在热水出水量参数闪烁状态下,按“确认键”进入热水出水量设置界面,当前设定值闪烁显示。(出厂默认值为150 mL,下次进入时显示上次保存的设定值。)

②按“手动咖啡键”减少设定值,按“自动咖啡键”增加设定值,每次调节幅度为50 mL。可设置范围为50～300 mL。

③设置完成后,按“确认键”保存设置;如5秒内无任何操作,系统将自动保存当前设置,并返回热水出水量参数闪烁界面。





08/其它功能说明

(1) 缺水提醒:

机器内部采用流量计检测是否有水流通过。

当使用外接水源时,如流量计连续10秒以上未检测到水流,机器将触发缺水提醒:蜂鸣器鸣叫5声,缺水图标闪烁,灯带呈红色闪烁。提醒结束后,机器自动返回待机状态。



(2) 蒸汽关闭/开启:

在不使用蒸汽功能时,可关闭蒸汽加热块以节省能耗。

①在预热过程中或待机状态下,按一下“蒸汽开/关键”关闭蒸汽加热块,显示屏上的蒸汽图标将消失。

②再按一次该键可重新开启蒸汽加热块。



关闭蒸汽锅炉后,界面不显示蒸汽图标

CN

(3) 外接水管说明:

本机配备外接水源功能,可使用桶装水或连接过滤水源。外接水口位于机器后部,请按以下步骤操作:

①按一下外接水口盖板,使其弹开。

②拔出接口硅胶塞。

③将外接水管对准接口并完全插入。

注:

①使用外接水源时,水箱不能取出,且水箱内需保留少量水(以保证低水位浮球能够检测到最低水位)。否则机器将触发缺水提醒。

②不使用外接水源时,请将硅胶塞重新插入外接水接口。

09/恢复出厂设置

待机状态下,同时长按“热水键”和“蒸汽开/关键”5秒。当显示屏显示“重置程序”时,机器将恢复出厂设置,并在蜂鸣器鸣叫3声后自动返回待机状态。



清洁及维护

01/整机清洁

警告:清洁前请拔下电源插头,并等待机器完全冷却,以防烫伤。不得将咖啡机、电源线或插头浸入水中或其他液体中,以免发生危险。

(1) 每次使用后,请用清水清洗所有可拆卸部件。必要时可使用中性清洁剂,并用清水彻底冲洗干净。

(2) 请定期使用柔软海绵或湿布擦拭机身表面,清除污垢。

注意:请勿使用研磨性清洁剂、钢丝球、酒精或有机溶剂清洁机器。

(3)取下咖啡手柄,倒掉粉碗内的咖啡渣,并使用中性清洁剂清洗咖啡手柄及粉碗。

清洗后请用清水彻底冲洗干净。

(4)清洗完成后,请将所有可拆卸部件擦干或自然晾干。

注意:水箱不可放入洗碗机内清洗。

02/除垢提醒及操作说明



本产品具有除垢提醒功能。当系统检测累计用水量达到50L时,显示屏将显示除垢图标,提醒用户进行除垢操作。用户需按照提示完成除垢程序。

(1) 除垢说明

建议每4～6个月进行一次除垢,或在机器显示除垢提醒时及时进行除垢。

除可使用以下任一种除垢方式:

A.咖啡机专用除垢片　B.液体除垢剂　C.白醋与温水混合液

CN

(2) 除垢程序

除垢程序约需10分钟完成。

注意: 启动除垢程序前,请先完成以下准备工作。

①除垢准备

往水箱加入除垢液(A/B/C三种方式任选其一):

A.注入1升清水,加入1片除垢片,待其完全溶解。

B.加入半杯液体除垢剂,再加入1升温水并充分混合。

C.加入1.5勺白醋,再加入1升温水并充分混合。

②放置容器

在冲煮头下方放置一个1升容器,在蒸汽管下方放置另一个1升容器。



完成以上准备工作后,可按以下步骤启动除垢程序:

待机状态下,同时长按“设置键”与“确认键”进入除垢程序。进入后显示清洁界面(如右图)。

步骤1: 除垢

(1)将蒸汽杆旋转至打开位置。

(2)萃取水泵与蒸汽水泵开始工作,热水将分别从冲煮头和蒸汽管流出。该过程约持续2分钟。

(3)完成后,机器蜂鸣一声,表示步骤1已完成。

(4)将蒸汽杆旋回关闭位置。

步骤2：清洁准备

重要:在除垢程序自动退出之前，请在5分钟内完成以下操作

(1)倒掉剩余的除垢液，用清水冲洗水箱，并重新加入不少于1.5升的清水；

(2)清空接水盘及接水容器，并将其放回原位。



步骤3: 启动清洁

(1)将蒸汽杆旋转至打开位置；

(2)萃取水泵与蒸汽水泵开始工作，对蒸汽加热块及内部管路进行冲洗。该过程约持续2分钟；

(3)完成后，机器蜂鸣一声，表示本步骤已完成；

(4)将蒸汽杆旋回关闭位置。清洁完成后，机器返回待机状态，显示屏上的除垢图标将消失。

屏幕显示&常见故障解答

显示屏	原因	解决方法
E0~5	温度传感器短路或开路或温度保险丝开路或电源板和显示板连接线接触不良	联系客服
不显示	关机	/
	待机超过30分钟	将电源开关重新复位打开

CN

故障	原因	解决方法
机器不出水或过少	水箱内没水	往水箱内加水，并打开蒸汽杆直到蒸汽管内有连续热水出来。
	输入电压或频率与铭牌不符	使用与铭牌相符合的电压和频率
	机器故障	联系客服
机器不出蒸汽	蒸汽管喷嘴堵塞	用针清理掉喷嘴中的沉积物
	水箱内没水	往水箱内加水，并打开蒸汽杆直到蒸汽管内有连续热水出来，再做蒸汽。
	机器故障	联系客服
咖啡从手柄密封圈边缘溢出	咖啡手柄未正确安装到冲煮头上	确保咖啡手柄正确装入冲煮头并旋到锁紧位置
	手柄密封圈上残留了咖啡粉	关闭机器待机器冷却后，清理手柄密封圈上残留咖啡粉
	执行了上述操作问题仍存在	联系客服

故障	原因	解决方法
咖啡出不来或者流出的速度太慢	咖啡粉磨豆太细	适当调粗磨粉
	粉碗中咖啡粉过多	减少一点咖啡粉
	过滤片堵住了	将过滤片用螺丝刀取下，用刷子或针将滤网底部孔清洁干净
	水箱未插好	将水箱插到位
咖啡机底部漏水	滴水盘没安装到位\滴水盘已满	确保滴水盘已安装到位，若已安装到位，且已清空滴水盘。
	机器故障	联系客服
咖啡机不工作	电源线插头没有插好	把电源线插头插好
	热敏电阻断路或短路	联系客服
	机器故障	联系客服
蒸汽管喷嘴喷出的蒸汽不能将牛奶发泡	容器太大或形状不合适	使用高窄杯或专业拉花杯
	使用了脱脂牛奶	用全脂纯牛奶

CN

如果您找不到故障原因，切勿自行拆开机器，应联系特约服务中心。

产品规格

型号	EM3801
电源 (CCC 插头)	AC 220 V, 50 Hz, 3000W
电源 (US 插头)	AC 110 V, 60 Hz, 1350W (中国台湾)
压力	15 Bar (咖啡泵) + 5 Bar (蒸汽泵)
水箱容量	1.8 L (60.9 oz)
净重 / 毛重	11.9 kg / 13.3 kg (26.2 lb / 29.3 lb)
包装尺寸	507 ×307 ×440 mm (19.9 ×12.1 ×17.3 in)

⚠ 注意

本说明书所列规格适用于本产品的不同地区版本。各版本仅适用于其额定电压和频率, 请勿在不匹配的电源系统下使用。

产品中有害物质的名称和含量

CN

部件名称	有害物质					
	铅 (Pb)	汞 (Hg)	镉 (Cd)	六价铬 (Cr(Vl))	多溴联苯 (PBBs)	多溴二苯醚 (PBDEs)
塑胶件	○	○	○	○	○	○
五金件	×	○	○	○	○	○
电源线	×	○	○	○	○	○
电器件	○	○	○	○	○	○
硅胶件	○	○	○	○	○	○
包装件	○	○	○	○	○	○

本表格依据 SJ/T11364的规定编制。

○: 表示该有害物质在该部件所有均质材料中的含量均在GB/T26572规定的限量要求以下。

×: 表示该有害物质至少在该部件的某一均质材料中的含量超过GB/T26572规定的限量要求。

环境保护

您可以帮助保护环境!

严格遵守相关规定: 请将废弃的电气设备放入相应的垃圾站进行处理。

三包和售后服务

免保证维修规定
1. 本产品是通过“电子产品安全管理法”品质基准及本公司自行安全检测的产品要求。
2. 对于在您正常使用情况下因生产过程的缺陷导致的故障，在保质期1年期内予以免费维修（购买之日起）。
3. 过保质期后一切故障，需收费维修。
4. 产品质保维修卡不予以重复发行，请妥善保管好产品服务卡。
5. 本产品是经过严格的品质管理，通过了相关检验检测的产品。
6. 本三包条款只适合中国大陆，不适合港澳台地区。

保质期内以下状况是将酌情收费维修
1. 因客户不注意（坠落，强烈冲击，行驱动，破损，过热）造成的损坏
2. 用户自行维修，改装或加装其他功能后出现的故障
3. 因不可拒因素（如雷电、火灾、地震、水灾等灾害）造成损坏的
4. 消耗性配件（刀片，杯身，水泵等）寿命到期
5. 用于非家庭使（如生产、经营商用等）
6. 无三包凭证
7. 产品外观因自然使磨损
8. 超期保修的产品我们仍将提供周到的服务，按材料成本费收取。
9. 七天无理由退货，买家出来回邮费；人为损坏、包装箱缺失、商品附件缺失，不在七天无理由退货范围内，七天无理由退货索产生的物流费用由消费者承担
10. 15天质量问题退货，卖家包邮
11. 15天至1年内，质量问题邮费各自负责一半。

CN

如有任何问题或需要服务，请发送电子邮件至 support@hibrew.com **以获得即时解决方案，谢谢。**

退/换货登记表

商品名称：_____ 商品型号：_____

用户名称：_____ 联系电话：_____

购买店铺：_____ 购买时间：_____

通讯地址：_____

退还理由：_____

制造商: 佛山市顺德区班利电器科技有限公司
地址: 佛山市顺德区北滘镇广教社区居民委员会广教路1号慧聪家电城2座 2015
电话: 400-016-2882

Содержание

Инструкции по безопасности P30

Знакомство с вашей кофемашиной P31-32

01 Комплектация

02 Обзор панели управления

03 Функции кнопок

Перед первым использованием P33

Руководство по эксплуатации P34-38

01 Включение питания

02 Предварительный нагрев

03 Режим сна

04 Приготовление кофе

05 Функция подачи пара

06 Функция подачи горячей воды

07 Настройки

08 Другие функции

09 Восстановление заводских настроек

Чистка и техническое обслуживание P39-40

Сообщения дисплея и устранение неисправностей P40-41

Технические характеристики P42

Утилизация и переработка P42

Гарантия P43

Поддержка клиентов P43

RU

Инструкции по безопасности

Перед использованием машины внимательно прочтите и соблюдайте все инструкции. Мы не несем ответственности за повреждения или травмы, возникшие вследствие неправильного использования.

1. ВНИМАНИЕ: неправильное использование прибора может привести к травмам.
2. Поверхность нагревательного элемента может оставаться горячей после использования из-за остаточного тепла.
3. Чистку и обслуживание прибора не должны выполнять дети без присмотра взрослых.
4. Этот прибор может использоваться детьми старше 8 лет при условии, что им даны инструкции по безопасному использованию и они понимают возможные опасности. Чистка и обслуживание не должны выполняться детьми младше 8 лет без присмотра. Храните прибор и его шнур питания вне досягаемости детей младше 8 лет.
5. Прибор может использоваться лицами с ограниченными физическими, сенсорными или умственными возможностями, а также лицами без опыта и знаний, если им даны инструкции по безопасному использованию и они понимают возможные опасности.
6. Детям запрещено играть с прибором.
7. Перед использованием убедитесь, что напряжение розетки соответствует значению на маркировочной табличке прибора.
8. Прибор оснащен заземленной вилкой. Убедитесь, что розетка заземлена.
9. Не размещайте кофемашину на горячей поверхности или рядом с открытым пламенем, чтобы не повредить прибор.
10. Перед чисткой и когда прибор не используется, отключите его от сети. Дайте прибору полностью остыть перед чисткой или подключением/снятием аксессуаров.
11. Не используйте прибор, если шнур питания или вилка повреждены, прибор неисправен или был каким-либо образом поврежден. Обратитесь в ближайший авторизованный сервисный центр для проверки, ремонта или регулировки.
12. Использование аксессуаров, не рекомендованных производителем, может привести к пожару, поражению электрическим током или травмам.
13. Размещайте прибор на ровной и устойчивой поверхности. Не допускайте, чтобы шнур питания свисал с края стола или стойки.
14. Следите, чтобы шнур питания не застрял и не контактировал с острыми краями.
15. Убедитесь, что шнур питания не соприкасается с горячими поверхностями.
16. Не прикасайтесь к горячим частям напрямую. Всегда используйте ручку.
17. Для защиты от пожара, поражения электрическим током и травм не погружайте прибор, шнур питания или вилку в воду или любую другую жидкость.
18. Не используйте прибор на улице. Защитите его от мороза.
19. Заполняйте водяной бак только очищенной водой и не превышайте отметку MAX.
20. Если прибор неисправен, поврежден или был уронен, немедленно отключите его от сети и не продолжайте использование.
21. Сохраните эти инструкции для будущего использования.
22. Не погружайте прибор в воду.

01/ Комплектация

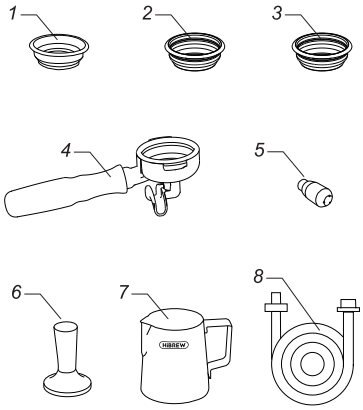

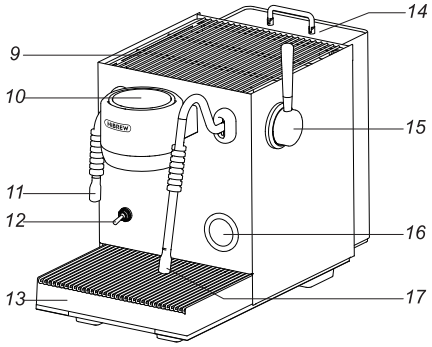

RU

1	Одинарная корзина фильтра	2	Двойная корзина фильтра	3	Двойная корзина фильтра с улучшителем давления
4	Портафильтр	5	Паровая насадка с 3 отверстиями	6	Темпер
7	Питчер для молока	8	Внешний водозаборный шланг	9	Подогреватель чашек
10	Панель управления	11	Носик подачи горячей воды	12	Выключатель питания
13	Поддон для капель	14	Резервуар для воды	15	Паровой рычаг
16	Манометр	17	Паровая трубка	-	-

**** ВНИМАНИЕ: Данная кофемашина предназначена только для приготовления кофе и нагрева молока. Не используйте её для других целей. Неправильное использование может привести к травмам или повреждению устройства.***

02/ Обзор панели управления

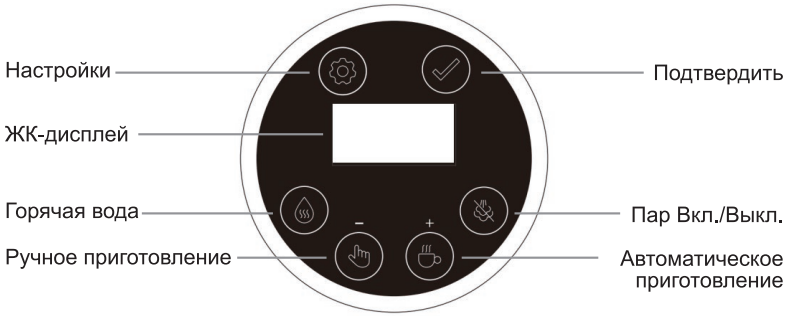

03/ Функции кнопок

• Выключатель питания

Опустите рычаг вниз, чтобы включить кофемашину. Поднимите рычаг вверх, чтобы выключить.

• Горячая вода

В режиме ожидания нажмите эту кнопку для подачи горячей воды. Нажмите кнопку снова, чтобы остановить подачу, или машина автоматически прекратит подачу при достижении заданного объема.

RU

• Ручное приготовление

В режиме ожидания нажмите эту кнопку, чтобы начать приготовление кофе. Нажмите кнопку снова, чтобы остановить приготовление, или машина автоматически прекратит работу через 1 минуту.
Примечание: функция ручного приготовления не включает предварительное смачивание (pre-infusion).

• Автоматическое приготовление

В режиме ожидания нажмите эту кнопку, чтобы начать автоматическое приготовление кофе. Машина выполнит предварительное смачивание, после чего начнется экстракция. Приготовление автоматически завершится по достижении заданного времени экстракции или может быть остановлено вручную повторным нажатием кнопки.
Время экстракции по умолчанию: 30 секунд.

• Пар Вкл./Выкл.

В режиме ожидания или во время предварительного нагрева нажмите эту кнопку, чтобы включить или отключить функцию подачи пара. При отключении функции пара значок пара исчезнет с дисплея. Нажмите кнопку еще раз, чтобы снова включить функцию подачи пара.

• Настройки

В режиме ожидания нажмите эту кнопку для последовательного переключения между следующими параметрами:
Температура экстракции → Время автоматического приготовления → Время предварительного смачивания → Объем горячей воды → Режим ожидания

• Подтвердить

Нажмите эту кнопку для подтверждения выбранной настройки.

Перед первым использованием

01/ Подготовка машины

1. Достаньте кофемашину из упаковки и проверьте наличие всех аксессуаров. Убедитесь, что все аксессуары извлечены, прежде чем утилизировать упаковку.
2. Проверьте, что все аксессуары присутствуют и не повреждены.
3. Вымойте все съемные части (бак для воды, фильтровые корзины и портафильтр) чистой водой с мягким моющим средством. Тщательно высушите все детали перед сборкой.

02/ Установка бака для воды

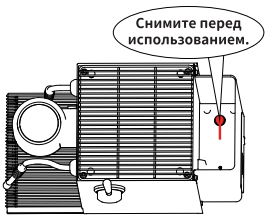

1. Снимите бак для воды и извлеките красную силиконовую заглушку с нижней стороны.
2. Заполните бак очищенной водой комнатной температуры. Не превышайте отметку MAX.
3. Установите бак на место и убедитесь, что он надежно зафиксирован.

Примечания:

- Используйте только фильтрованную или очищенную воду. Не добавляйте молоко или другие жидкости, так как это может повлиять на работу машины.
- Для лучшего результата меняйте воду в баке ежедневно.

RU

03/ Чистка перед первым использованием

Перед первым использованием выполните следующую процедуру:
1. Заполните бак очищенной водой. Не превышайте отметку MAX.
2. Установите портафильтр с пустой фильтровой корзиной (без кофе) в группу для заваривания и поверните против часовой стрелки до фиксации.
3. Подключите питание и опустите рычаг включения, чтобы включить машину. Во время предварительного нагрева индикатор мигает. Когда индикатор перестает мигать и горит постоянно, предварительный нагрев завершен.
4. Нажмите кнопку «Горячая вода», чтобы подать горячую воду. Убедитесь, что носик подачи горячей воды направлен в поддон для капель или в чашку, чтобы избежать ожогов.
5. Нажмите кнопку «Автоматическое приготовление», чтобы промыть систему приготовления кофе. Не прикасайтесь к носику подачи кофе во время работы, так как горячая вода может вызвать ожоги.
6. Переведите паровой рычаг в положение ON и выпускайте пар примерно в течение 1 минуты, чтобы промыть паровой нагревательный блок и паровой контур.
7. После завершения промывки опорожните поддон для капель.

01/ Включение питания

Подключите машину к сети и опустите рычаг питания вниз, чтобы включить её. Звуковой сигнал прозвучит один раз. Предварительный нагрев начнется автоматически.

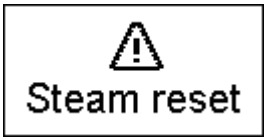

Примечание: если паровой рычаг не находится в положении OFF при включении машины, предварительный нагрев не начнется. Звуковой сигнал прозвучит три раза, индикатор предупреждения будет мигать быстро, а индикатор питания — красным, как показано ниже.

02/ Предварительный нагрев

(1) Во время предварительного нагрева белая световая панель пульсирует непрерывно. На экране отображается индикатор прогресса нагрева, как показано на Рисунке 1. После достижения целевой температуры индикатор прогресса и значки горят стабильно, как на Рисунке 2. Звуковой сигнал прозвучит три раза. Все кнопки блокируются до окончания предварительного нагрева.



Рисунок 1. Индикатор прогресса мигает.



Рисунок 2. Предварительный нагрев завершен, когда индикатор прогресса полностью отображен. Звуковой сигнал прозвучит три раза.

(2) После завершения предварительного нагрева световая панель остаётся стабильно белой, и все кнопки доступны в режиме ожидания, как показано на Рисунке 3. Нажмите кнопку Steam ON/OFF, чтобы отключить функцию пара, как на Рисунке 4.



Рисунок 3. Режим ожидания



Рисунок 4. Режим ожидания с отключённой функцией пара

03/ Режим сна

Если машина простаивает 20 минут, она автоматически переходит в режим сна.
Нажмите любую кнопку, чтобы активировать машину. Логотип будет отображён, и предварительный нагрев начнётся автоматически.

04/ Приготовление кофе

(1) Включите кофемашину и дождитесь завершения предварительного нагрева.
(2) Наполните фильтровую корзину молотым кофе.
Рекомендуемая дозировка:
Одинарная фильтровая корзина: 14–16 г, Двойная фильтровая корзина: 18–21 г
(3) Равномерно утрамбуйте кофе с помощью темпера. Удалите излишки кофе с края фильтровой корзины.
(4) Установите портафильтр в группу приготовления и поверните его вправо до надежной фиксации.
(5) Нажмите кнопку «Автоматическое приготовление», чтобы начать приготовление кофе. Машина автоматически остановится через 30 секунд (без учета времени предварительного смачивания).
(6) После автоматического сброса давления и возврата стрелки манометра к отметке 0 снимите портафильтр и удалите использованную кофейную таблетку.

Примечание:
Предварительный прогрев аксессуаров для приготовления кофе помогает улучшить стабильность экстракции и температуру напитка. Рекомендуется предварительно прогревать портафильтр, фильтровую корзину и чашку перед приготовлением.
(1) Установите пустой портафильтр в группу приготовления (без молотого кофе).
(2) Разместите чашку под носиком подачи кофе.
(3) Нажмите кнопку «Автоматическое приготовление», чтобы подать горячую воду, затем снимите портафильтр.
(4) Добавьте молотый кофе в фильтровую корзину и начните приготовление.

Достижение оптимальной экстракции
(1) Во время экстракции контролируйте манометр и поддерживайте стабильное давление в пределах 8–10 бар. Медленный равномерный поток с плотной крема указывает на оптимальную экстракцию. Если давление экстракции слишком низкое или кофе течет слишком быстро, отрегулируйте гранулометрический размер (Grind Size) для достижения желаемого результата.
(2) Если экстракция идет слишком медленно или кофе не течет, немедленно остановите процесс. Дождитесь полного сброса давления в машине перед снятием портафильтра.
(3) Чтобы предотвратить протечки, разбрызгивание или возможные ожоги во время экстракции, убедитесь, что портафильтр надежно зафиксирован в группе приготовления перед началом приготовления.

05/ Функция подачи пара

(1) В режиме ожидания переведите паровой рычаг в положение подачи пара, чтобы активировать функцию пара. Для отключения функции пара и возврата в режим ожидания верните рычаг в положение OFF.
(2)Перед взбиванием молока направьте паровую трубку в сторону поддона для капель и выполните продувку. Переведите паровой рычаг в положение подачи пара, чтобы удалить остатки воды из паровой трубки. После появления пара верните рычаг в положение OFF.
(3)Используйте свежее охлажденное цельное молоко. Различные виды и марки молока могут давать разные результаты вспенивания.
(4)Налейте необходимое количество молока в питчер для молока.
(5)Расположите наконечник паровой трубки примерно на 1–2 см ниже поверхности молока, возле позиции «3 часа» внутри питчера. Переведите паровой рычаг в положение подачи пара.
(6) Держите наконечник паровой трубки чуть ниже поверхности молока до образования устойчивого вихря.
(7) Держите наконечник паровой трубки чуть ниже поверхности молока до образования устойчивого вихря.
(8) После того как в молоко будет введено достаточное количество воздуха, слегка поднимите питчер, чтобы погрузить наконечник паровой трубки глубже под поверхность молока. Продолжайте вспенивание до получения гладкой и шелковистой микропены. Затем переведите паровой рычаг в положение OFF и уберите питчер от паровой трубки.

Примечание:
(1) После вспенивания молока кратковременно выпустите пар, чтобы удалить остатки молока из паровой трубки. Протрите внешнюю поверхность паровой трубки влажной тканью. Будьте осторожны — трубка может быть горячей.
(2) Максимальное время непрерывного подачи пара — 3 минуты. После завершения верните паровой рычаг в положение OFF.
(3) Во время работы не прикасайтесь к паровой трубке и горячим поверхностям. Используйте термоустойчивую силиконовую ручку на паровой трубке для регулировки положения, чтобы избежать ожогов.

06/Функция подачи горячей воды

Функция подачи горячей воды может использоваться для предварительного подогрева чашек и получения горячей воды. В режиме ожидания нажмите кнопку «Горячая вода», чтобы начать подачу горячей воды. Нажмите кнопку еще раз, чтобы остановить подачу, либо машина автоматически остановится после достижения заданного объема горячей воды.

Примечание:
При подаче горячей воды в емкость убедитесь, что ее объем достаточен для выбранного количества воды. Не оставляйте машину без присмотра во время работы.

07/Настройки

Данная машина оснащена программируемыми настройками, позволяющими устанавливать температуру экстракции, время автоматического приготовления кофе и объем подачи горячей воды. Если в режиме настройки в течение 10 секунд не выполняется никаких действий, машина автоматически выйдет из режима настройки и вернется в режим ожидания.

RU

(1) Вход в меню настроек:
В режиме ожидания нажмите кнопку «Настройки», чтобы перейти к настройке температуры экстракции. Значение температуры начнет мигать. Снова нажмите кнопку «Настройки», чтобы перейти к настройке времени автоматического приготовления кофе. Значение времени начнет мигать. Нажмите кнопку «Настройки» еще раз, чтобы перейти к настройке времени предварительного смачивания. Значение времени начнет мигать. Нажмите кнопку «Настройки» еще раз, чтобы перейти к настройке объема горячей воды. Значение объема начнет мигать. Нажмите кнопку «Настройки» еще раз, чтобы вернуться в режим ожидания.









(2) Настройка температуры экстракции:
① Когда значение температуры экстракции мигает, нажмите кнопку «Подтвердить», чтобы войти в режим настройки температуры. Текущее значение температуры начнет мигать.
(Заводская настройка: 92°C. Выбранное значение будет сохранено и отображено при следующем входе в данное меню.)
② Нажмите кнопку «Ручное приготовление», чтобы уменьшить температуру, или кнопку «Автоматическое приготовление», чтобы увеличить температуру. Шаг регулировки составляет 2°C. Диапазон настройки температуры: от 88°C до 96°C.
③ После завершения настройки нажмите кнопку «Подтвердить», чтобы сохранить параметры. Если в течение 5 секунд не выполняется никаких действий, текущая настройка будет сохранена автоматически, а дисплей вернется к мигающему экрану температуры экстракции.

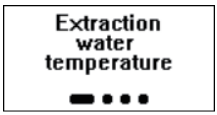



(3) Настройка времени автоматического приготовления кофе

① Когда значение времени автоматического приготовления кофе мигает, нажмите кнопку «Подтвердить», чтобы войти в режим настройки времени автоматического приготовления. Текущее значение времени начнет мигать. (Заводская настройка: 30 секунд. Выбранное значение будет сохранено и отображено при следующем входе в данное меню.)

②Нажмите кнопку «Ручное приготовление», чтобы уменьшить время, или кнопку «Автоматическое приготовление», чтобы увеличить его. Шаг регулировки составляет 0,5 секунды. Время автоматического приготовления можно установить в диапазоне от 20 до 40 секунд.

③После завершения настройки нажмите кнопку «Подтвердить», чтобы сохранить параметры. Если в течение 5 секунд не выполняется никаких действий, текущая настройка будет сохранена автоматически, а дисплей вернется к экрану настройки времени автоматического приготовления кофе.





(4) Настройка времени автоматического предварительного смачивания

① Когда значение автоматического предварительного смачивания мигает, нажмите кнопку «Подтвердить», чтобы войти в режим настройки предварительного смачивания.

② По умолчанию мигает значение времени «ON» (2 с). Время работы насоса можно установить в диапазоне от 0 до 4 секунд. Нажимайте кнопки «+» или «–», чтобы увеличить или уменьшить значение на 1 секунду. Нажмите кнопку «Подтвердить», чтобы перейти к настройке времени «OFF», которое по умолчанию составляет 3 секунды и начинает мигать.

③ Нажмите кнопку «Подтвердить» или дождитесь автоматического переключения, чтобы настроить время остановки насоса («OFF») в диапазоне от 1 до 4 секунд. Нажимайте кнопки «+» или «–», чтобы изменять значение с шагом 1 секунда. Если в течение 5 секунд не выполняется никаких действий, текущие настройки будут автоматически сохранены, а интерфейс вернётся в предыдущее меню.

④ Если значение «ON» установлено на 0, значение «OFF» автоматически отображается как 0 и не может быть изменено. Суммарное время «ON» и «OFF» не должно превышать 5 секунд. Если одно из значений превышает допустимый предел, второе будет автоматически скорректировано таким образом, чтобы их сумма составляла не более 5 секунд.

Примечание:

«ON» означает, что насос работает. «OFF» означает, что насос остановлен.





(5) Настройка объёма горячей воды

① Когда значение объёма горячей воды мигает, нажмите кнопку «Подтвердить», чтобы войти в режим настройки объёма. Текущее значение будет мигать. (Заводской стандарт: 150 мл. Выбранное значение будет сохранено и отображено при следующем доступе к настройке.)

②Нажимайте кнопку «Manual Brew», чтобы уменьшить объём, и кнопку «Auto Brew», чтобы увеличить объём. Шаг регулировки составляет 50 мл. Объём горячей воды можно установить в диапазоне от 50 мл до 300 мл.

③После завершения регулировки нажмите кнопку «Подтвердить», чтобы сохранить настройку. Если в течение 5 секунд не выполняется никаких действий, текущее значение будет сохранено автоматически, а интерфейс вернётся к мигающему индикатору объёма горячей воды.





RU

08/Дополнительные функции

(1) Предупреждение о низком уровне воды
Для контроля потока воды при подключении внешнего источника воды машина использует встроенный расходомер.



Внешний источник воды
При использовании внешнего источника воды, если расходомер не обнаруживает поток воды более 10 секунд во время работы, машина выдаёт предупреждение о низком уровне воды. При этом:
· подаётся звуковой сигнал (5 звуковых сигналов);
· на дисплее мигает значок низкого уровня воды;
· светодиодная полоса мигает красным цветом.
После 5-секундного предупреждения машина автоматически возвращается в режим ожидания.

(2) ВКЛ./ВЫКЛ. проточного нагревателя пара
Эта функция позволяет отключать проточный нагреватель пара, когда функция подачи пара не требуется, что помогает снизить энергопотребление. Во время предварительного нагрева или в режиме ожидания нажмите кнопку «Steam Instant Heater ON/OFF» один раз, чтобы отключить проточный нагреватель пара. Значок пара исчезнет с дисплея, как показано ниже. Нажмите кнопку ещё раз, чтобы снова включить проточный нагреватель пара.



RU

(3) Подключение внешнего водяного шланга
Данная машина оснащена функцией внешней подачи воды, позволяющей использовать бутилированную воду или подключаться к системе фильтрованной воды. Разъём для внешней подачи воды расположен на задней панели машины. Выполните следующие действия:
① Нажмите на крышку разъёма внешней подачи воды, чтобы открыть её.
② Извлеките силиконовую заглушку из разъёма.
③ Совместите соединение и вставьте внешний водяной шланг до упора.
Примечание:
① При использовании внешнего источника воды внутренний резервуар для воды должен оставаться установленным и содержать небольшое количество воды, чтобы датчик уровня воды мог определить минимальный уровень. В противном случае будет выдано предупреждение о низком уровне воды.
②Если внешний источник воды не используется, всегда устанавливайте силиконовую заглушку обратно в разъём внешней подачи воды.

09/Восстановление заводских настроек

В режиме ожидания нажмите и удерживайте кнопки «Горячая вода» и «Пар» в течение 5 секунд, пока на дисплее не появится сообщение Reset.
После трёх звуковых сигналов машина автоматически вернётся в режим ожидания.



Чистка и техническое обслуживание

01/ Чистка аппарата

1. Выключите аппарат и дайте ему полностью остыть перед чисткой.
Перед чисткой отключите питание и дайте аппарату полностью остыть, чтобы избежать ожогов. Не погружайте аппарат, шнур питания или вилку в воду или другие жидкости.
① После каждого использования мойте все съёмные части тёплой водой. При необходимости используйте мягкое моющее средство и тщательно смойте чистой водой.
② Регулярно протирайте внешние поверхности аппарата мягкой губкой для удаления загрязнений.
③Примечание: Не используйте абразивные губки, спирт или растворители. Не погружайте аппарат в воду.
④Поверните ручку портафильтра против часовой стрелки, чтобы снять её, удалите кофейную гущу и очистите все аксессуары мягким чистящим средством. После этого тщательно промойте чистой водой.
⑤ После чистки всех съёмных частей высушите их мягкой тканью или оставьте сохнуть на воздухе.
⑥Примечание: Съёмный водяной бак нельзя мыть в посудомоечной машине.

02/ Напоминание о декальцинации и инструкция по эксплуатации

Этот продукт оснащён функцией напоминания о декальцинации. Когда система обнаруживает, что суммарный расход воды достиг 50 литров, на экране появится значок декальцинации, сигнализируя пользователю о необходимости провести процедуру. Пользователь должен выполнить необходимые действия для завершения процесса декальцинации.



RU

(1) Инструкция по декальцинации
Рекомендуется проводить декальцинацию каждые 4–6 месяцев или при появлении напоминания о декальцинации. Варианты декальцинации включают:
A. Таблетки для декальцинации кофемашины
B. Жидкое средство для декальцинации
C. Смесь белого уксуса и тёплой воды

(2) Цикл декальцинации
Цикл декальцинации занимает примерно 10 минут.
Примечание: Перед запуском программы декальцинации выполните следующие подготовительные действия.
① Подготовка к декальцинации
Добавьте раствор для декальцинации в резервуар для воды, используя один из следующих способов:
- A. Наполните резервуар 1 л воды. Добавьте 1 таблетку для декальцинации и дождитесь её полного растворения.
- B. Добавьте в резервуар 1/2 чашки жидкого средства для декальцинации, затем добавьте 1 л тёплой воды и тщательно перемешайте.
- C. Добавьте в резервуар 1,5 мерной ложки белого уксуса, затем добавьте 1 л тёплой воды и тщательно перемешайте.
② Установка ёмкостей
Поместите ёмкость объёмом 1 л под группу приготовления (Group Head) и ещё одну ёмкость объёмом 1 л под паровую трубку (Steam Wand).

После выполнения вышеуказанных подготовительных шагов запустите программу декальцинации следующим образом:
В режиме ожидания одновременно удерживайте кнопки "Settings" и "Confirm", чтобы войти в программу декальцинации. На экране отобразится интерфейс декальцинации, как показано ниже.



Шаг 1: Декальцинация
(1) Откройте Steam Lever (рычаг пара).
(2) Начнут работать насос для приготовления кофе и паровой насос, горячая вода будет подаваться из группы приготовления (Group Head) и паровой трубки (Steam Wand). Этот процесс занимает примерно 2 минуты.
(3) После завершения шага 1 машина издаст один звуковой сигнал (beep).
(4) Закройте Steam Lever.

Шаг 2: Подготовка к очистке
Важно: Перед автоматическим выходом из программы декальцинации выполните следующие действия в течение 5 минут:
(1) Вылейте оставшийся раствор для декальцинации, промойте резервуар для воды (Water Tank) чистой водой и заполните его не менее чем 1,5 литрами чистой воды.
(2) Опустошите каплесборник (Drip Tray) и контейнер для сбора воды, затем верните их на исходные места.

Шаг 3: Начало очистки
(1) Откройте Steam Lever (рычаг пара).
(2) Начнут работать насос для приготовления кофе и паровой насос, промывая Instant Heaters и внутренние водяные контуры. Этот процесс занимает примерно 2 минуты.
(3) После завершения шага 3 машина издаст один звуковой сигнал (beep).
(4) Закройте Steam Lever. Процесс очистки завершен, и иконка декальцинации исчезнет с экрана ожидания.



RU

Сообщения дисплея и устранение неисправностей

Сообщение на дисплее	Причина	Решение
E0~5	1. Короткое замыкание или обрыв цепи датчика температуры. 2. Разрыв термопредохранителя. 3. Плохое соединение между платой питания и дисплеем.	Свяжитесь с поддержкой HiBREW: support@hibrew.com
Нет дисплея	Машина отключена	/
	Машина перешла в спящий режим после 30 минут бездействия	Переключите главный выключатель, чтобы включить машину

Проблема	Возможная причина	Решение
Вода не подается	Резервуар для воды пуст.	Неисправность машины.
	Напряжение или частота сети не соответствуют значениям, указанным на заводской табличке.	Убедитесь, что напряжение и частота сети соответствуют данным на заводской табличке.
	Неисправность машины.	Свяжитесь со службой поддержки HiBREW: support@hibrew.com
Пар не подается	Засорено сопло паровой трубки.	Очистите сопло паровой трубки.
	Резервуар для воды пуст.	Наполните резервуар для воды.
	Неисправность машины.	Свяжитесь со службой поддержки HiBREW: support@hibrew.com
Кофе протекает вокруг портафильтра	Слишком много кофе в фильтровой корзине.	Выключите машину и дайте ей остыть. Очистите фильтровую корзину и используйте рекомендованное количество молотого кофе.
	Остатки молотого кофе находятся на уплотнительном кольце под группой приготовления.	Очистите уплотнительное кольцо и удалите остатки кофе.
	Проблема сохраняется после выполнения указанных действий.	Свяжитесь со службой поддержки HiBREW: support@hibrew.com
Кофе течет слишком медленно или не течет совсем	Слишком мелкий помол кофе.	Установите более крупный помол.
	Отверстия фильтровой корзины засорены.	Тщательно очистите фильтровую корзину.
	Резервуар для воды установлен неправильно.	Установите резервуар для воды заново.
Вода протекает из нижней части машины	Поддон для капель переполнен.	Опорожните и очистите поддон для капель.
	Неисправность машины.	Свяжитесь со службой поддержки HiBREW: support@hibrew.com
Машина не работает	Шнур питания подключен неправильно.	Подключите шнур питания к правильно заземленной розетке.
	Короткое замыкание датчика NTC.	Свяжитесь со службой поддержки HiBREW: support@hibrew.com
	Неисправность машины.	
Не удается вспенить молоко	Индикатор пара не горит.	Дождитесь, пока загорится индикатор пара.
	Питчер для молока слишком большой или имеет неподходящую форму.	Используйте высокий и узкий питчер для молока.
	Используется обезжиренное молоко.	Используйте холодное цельное молоко.

Если вам не удалось устранить проблему, обратитесь в службу поддержки клиентов в вашей стране.

Технические характеристики

Модель	EM3801
Питание (вилка EU)	AC 220–240 В, 50/60 Гц, 3000 Вт
Давление	15 бар (кофейный насос) + 5 бар (паровой насос)
Объем резервуара для воды	1,8 л (60,9 oz)
Вес нетто / брутто	11,9 кг / 13,3 кг (26,2 lb / 29,3 lb)
Габариты упаковки	507 × 307 × 440 мм (19,9 × 12,1 × 17,3 дюйма)

⚠ Примечание

Указанные технические характеристики относятся к различным региональным версиям данного устройства. Каждая версия рассчитана только на указанное для нее напряжение и частоту сети и не должна использоваться с другими параметрами электропитания.

RU

Утилизация и переработка

- Этот продукт соответствует Директиве EC RoHS 2011/65/EU.
- Этот продукт не должен утилизироваться вместе с бытовыми отходами. Пожалуйста, соблюдайте местные правила переработки.



Гарантия

Производитель предоставляет гарантию в соответствии с законодательством страны проживания покупателя сроком не менее 12 месяцев с даты продажи прибора конечному пользователю. Гарантия распространяется только на дефекты материалов или изготовления и не покрывает:

· Естественный износ.

· Неправильное использование (например, перегрузка или использование несертифицированных аксессуаров).

· Повреждения, вызванные внешними воздействиями, неправильным обращением или несоблюдением инструкции по эксплуатации (например, неправильная установка или подключение к источнику питания).

· Приборы, которые были частично или полностью разобраны.

Поддержка клиентов

Если у вас есть вопросы или проблемы, связанные с вашим продуктом, служба поддержки клиентов всегда готова помочь!

Вы можете связаться с нами по электронной почте: **support@hibrew.com**

Отсканируйте QR-код, чтобы активировать гарантию и зарегистрироваться для получения более быстрой поддержки, эксклюзивных предложений и раннего доступа к новым продуктам.

المحتويات

إرشادات السلامة ---- P45

تعرف على ماكينة القهوة الخاصة بك ---- P46-47

01 محتويات العبوة

02 نظرة عامة على لوحة التحكم

03 وظائف الأزرار

قبل الاستخدام الأول ---- P48

دليل التشغيل ---- P48-53

01 تشغيل الماكينة

02 التسخين المسبق

03 وضع السكون

04 تحضير القهوة

05 وظيفة البخار

06 وظيفة المياه الساخنة

07 الإعدادات

08 شرح الوظائف الأخرى

09 استعادة إعدادات المصنع

التنظيف والصيانة ---- P53-54

رسائل العرض واستكشاف الأخطاء وإصلاحها ---- P54-55

مواصفات الجهاز ---- P56

التخلص وإعادة التدوير ---- P56

الأسئلة الشائعة ---- P57

دعم العملاء ---- P57

AE

إرشادات السلامة

قبل استخدام الجهاز، اقرأ جميع التعليمات بعناية واتبعها. لا يمكننا قبول أي مسؤولية عن الأضرار أو الإصابات الناتجة عن الاستخدام غير الصحيح

1. تحذير: الاستخدام الخاطئ للجهاز قد يؤدي إلى إصابة
2. سطح عنصر التسخين قد يظل ساخنًا بعد الاستخدام بسبب الحرارة المتبقية
3. يجب ألا يقوم الأطفال بالتنظيف أو صيانة الجهاز دون إشراف
4. يمكن للأطفال الذين تبلغ أعمارهم 8 سنوات فما فوق استخدام هذا الجهاز إذا تم توجيههم أو مراقبتهم بشأن الاستخدام الآمن للجهاز وفهم المخاطر المرتبطة به. يجب ألا يقوم الأطفال بالتنظيف أو صيانة الجهاز ما لم يكونوا أكبر من 8 سنوات وتحت إشراف. احتفظ بالجهاز وسلك الطاقة بعيدًا عن متناول الأطفال دون سن 8 سنوات
5. يمكن استخدام هذا الجهاز من قبل الأشخاص ذوي القدرات البدنية أو الحسية أو العقلية المحدودة، أو الذين يفتقرون إلى الخبرة والمعرفة، إذا تم توجيههم أو مراقبتهم بشأن الاستخدام الآمن للجهاز وفهم المخاطر المرتبطة به
6. يجب ألا يلعب الأطفال بالجهاز
7. قبل الاستخدام، تأكد من أن جهد مأخذ الحائط يتوافق مع التقييم الموجود على ملصق الجهاز
8. هذا الجهاز مزود بقابس مؤرض. تأكد من أن مأخذ الحائط مؤرض بشكل صحيح
9. لا تضع صانعة القهوة على سطح ساخن أو بالقرب من لهب مفتوح، فقد يتسبب ذلك في تلف الجهاز
10. افصل الجهاز عن الكهرباء قبل التنظيف وعند عدم الاستخدام. دع الجهاز يبرد تمامًا قبل تنظيفه أو تركيب/إزالة الملحقات
11. لا تستخدم الجهاز إذا كان سلك الطاقة أو القابس تالفًا، أو إذا كان الجهاز معطلاً، أو إذا كان قد تضرر بأي شكل من الأشكال. أعد الجهاز إلى أقرب مركز خدمة معتمد للفحص أو الإصلاح أو الضبط
12. استخدام الملحقات غير الموصى بها من قبل الشركة المصنعة قد يؤدي إلى حريق أو صدمة كهربائية أو إصابة شخصية
13. ضع الجهاز على سطح مستوٍ ومستقر. لا تدع سلك الطاقة يتدلى من حافة الطاولة أو المنضدة
14. تأكد من أن سلك الطاقة لا يُحبس أو يلامس الحواف الحادة
15. تأكد من أن سلك الطاقة لا يلامس الأسطح الساخنة
16. لا تلمس الأجزاء الساخنة مباشرة. استخدم المقبض دائمًا
17. للحماية من الحريق أو الصدمة الكهربائية أو الإصابات الشخصية، لا تُغمر الجهاز أو سلك الطاقة أو القابس في الماء أو أي سائل آخر
18. لا تستخدم الجهاز في الهواء الطلق. احمِه من التجمد
19. املأ خزان المياه بالماء النقي فقط ولا تتجاوز علامة الحد الأقصى
20. إذا تعطل الجهاز أو تضرر أو سقط، افصل القابس فورًا ولا تستمر في استخدامه
21. احتفظ بهذه التعليمات للرجوع إليها مستقبلاً
22. لا تُغمر الجهاز في الماء

AE

01 / محتويات العبوة

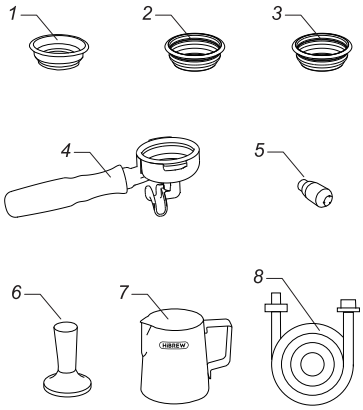

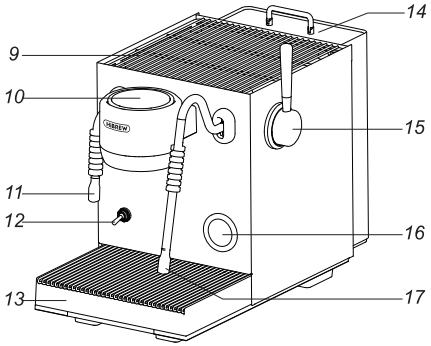

AE

1	سلة فلتر فردية	2	سلة فلتر مزدوجة	3	سلة فلتر مزدوجة مضغوطة
4	بورتافلتر (Portafilter)	5	رأس بخار بثلاثة ثقوب	6	أداة ضغط القهوة (Tamper)
7	إبريق الحليب	8	خرطوم ماء خارجي	9	سخان الأكواب
10	لوحة التحكم	11	فوهة الماء الساخن	12	مفتاح التشغيل
13	صينية التنقيط	14	خزان الماء	15	ذراع البخار
16	مقياس الضغط	17	عصا البخار (Steam Wand)	-	-

تحذير: تم تصميم هذه الماكينة لتحضير القهوة وتسخين الحليب فقط. لا تستخدمها لأي غرض آخر. قد يؤدي الاستخدام غير الصحيح إلى الإصابة أو التلف

02 / نظرة عامة على لوحة التحكم

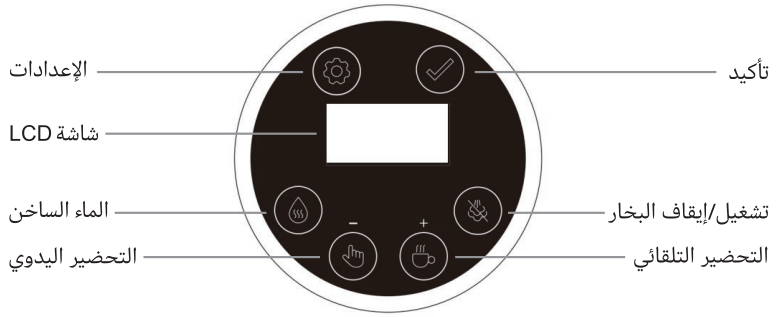

03 / وظائف الأزرار

- **مفتاح التشغيل**

ادفع الذراع للأسفل لتشغيل الماكينة. ادفع الذراع للأعلى لإيقاف الماكينة

- **الماء الساخن**

في وضع الاستعداد، اضغط على هذا الزر لصب الماء الساخن. اضغط مرة أخرى لإيقاف الصب، أو ستتوقف الماكينة تلقائيًا عند الوصول إلى الحجم المحدد مسبقًا

- **التحضير اليدوي**

في وضع الاستعداد، اضغط على هذا الزر لبدء التحضير. اضغط مرة أخرى لإيقاف التحضير، أو ستتوقف الماكينة تلقائيًا بعد دقيقة واحدة. ملاحظة: وظيفة التحضير اليدوي لا تشمل مرحلة ما قبل الاستخلاص

- **التحضير التلقائي**

في وضع الاستعداد، اضغط على هذا الزر لبدء التحضير التلقائي. ستقوم الماكينة أولاً بعملية ما قبل الاستخلاص ثم تبدأ عملية الاستخلاص. يتوقف التحضير تلقائيًا عند الوصول إلى وقت الاستخلاص المحدد مسبقًا، أو يمكن إيقافه يدويًا بالضغط على الزر مرة أخرى
وقت الاستخلاص الافتراضي: 30 ثانية

- **تشغيل/إيقاف البخار**

في وضع الاستعداد أو أثناء التسخين المسبق، اضغط على هذا الزر لتفعيل أو تعطيل وظيفة البخار. عند تعطيل وظيفة البخار، يختفي رمز البخار من الشاشة. اضغط على الزر مرة أخرى لإعادة تفعيل وظيفة البخار

- **الإعدادات**

عندما تكون الماكينة في وضع الاستعداد، اضغط على هذا الزر للدخول لضبط الوظائف المعروضة في دائرة كدرجة حرارة الماء المستخرج ← وقت الاستخراج التلقائي للقهوة ← وقت ما قبل النقع التلقائي ← وقت التسريب التلقائي ← حجم الماء الساخن ←وضع الاستعداد

- **تأكيد**

اضغط على هذا الزر لتأكيد الإعداد المحدد

AE

قبل الاستخدام الأول

01 / تحضير الماكينة

1. أخرج ماكينة القهوة من التغليف وتحقق من وجود جميع الملحقات. تأكد من إزالة جميع الملحقات قبل التخلص من التغليف
2. تأكد من وجود جميع الملحقات وسلامتها من التلف
3. اغسل جميع الأجزاء القابلة للإزالة (خزان الماء، سلال الفلاتر، وحامل البورتافلتر) بالماء النظيف ومنظف لطيف. جفف جميع الأجزاء جيدًا قبل إعادة تركيبها

02 / تركيب خزان الماء

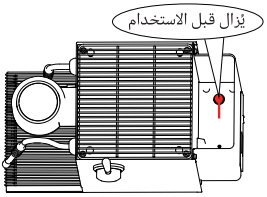

1. أزل خزان الماء وأخرج السدادة السيليكونية الحمراء من القاع
2. املأ خزان الماء بماء نقي بدرجة حرارة الغرفة. لا تتجاوز علامة مستوى الماء القصوى (MAX)
3. أعد تركيب خزان الماء وتأكد من قفله بإحكام في مكانه

ملاحظة

املأ خزان الماء بالماء المصفى أو النقي فقط. لا تضف الحليب أو أي سوائل أخرى، فقد يؤثر ذلك على تشغيل الماكينة استبدل الماء في الخزان يوميًا للحصول على أفضل النتائج

03 / التنظيف قبل الاستخدام الأول

AE

قبل استخدام الماكينة لأول مرة، قم بتنفيذ إجراءات التنظيف التالية

1. املأ خزان الماء بالماء النقي. لا تتجاوز علامة مستوى الماء القصوى (MAX)
2. قم بتركيب البورتافلتر مع سلة فلتر فارغة (بدون حبوب قهوة) في مجموعة التخمير وقم بتدويره عكس اتجاه عقارب الساعة حتى يثبت في مكانه
3. وصل الماكينة بمصدر الطاقة واضغط على ذراع التشغيل لأسفل لتشغيل الماكينة. أثناء التسخين المسبق، يومض ضوء المؤشر. عندما يظل ضوء المؤشر مضاءً، يكون التسخين المسبق قد اكتمل
4. اضغط على زر المياه الساخنة لصب الماء الساخن. تأكد من توجيه فوهة المياه الساخنة نحو صينية التنقيط أو الكوب لتجنب الحروق
5. اضغط على زر التحضير التلقائي لشطف نظام التحضير. لا تلمس فوهة القهوة أثناء التشغيل، فقد يسبب الماء الساخن حروقًا
6. وأطلق البخار لمدة حوالي دقيقة واحدة لشطف سخان البخار الفوري ودائرة البخار (ON) حرك ذراع البخار إلى وضع التشغيل
7. بعد اكتمال الشطف، قم بتفريغ صينية التنقيط

دليل التشغيل

01 / تشغيل الماكينة

قم بتوصيل الماكينة بمصدر الطاقة واضغط على ذراع التشغيل لأسفل لتشغيلها. سيصدر جهاز الإنذار صفيرة واحدة. سيبدأ التسخين المسبق تلقائيًا

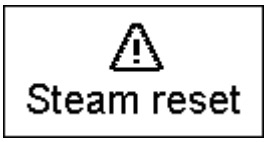

عند تشغيل الماكينة، فلن يبدأ (OFF) ملاحظة: إذا لم يكن ذراع البخار في وضع الإيقاف التسخين المسبق. سيصدر جهاز الإنذار ثلاث صفيرات، وستومض أيقونة التحذير بسرعة، وسيومض ضوء المؤشر باللون الأحمر، كما هو موضح أدناه

02 / التسخين المسبق

(1) أثناء التسخين المسبق، يومض شريط الإضاءة الأبيض بشكل متواصل. يتم عرض شريط تقدم التسخين المسبق على الشاشة كما هو موضح في الشكل 1. عند الوصول إلى درجة الحرارة المستهدفة، يظل شريط التقدم والأيقونات مضاءة بشكل ثابت كما هو موضح في الشكل 2. سيصدر جهاز الإنذار ثلاث صفيرات. تكون جميع الأزرار غير فعالة حتى يكتمل التسخين المسبق



الشكل 1: شريط التقدم يومض



الشكل 2: يكتمل التسخين المسبق عند امتلاء شريط التقدم بالكامل. يصدر جهاز الإنذار ثلاث صفيرات

(2)بعد اكتمال التسخين المسبق، يظل شريط الإضاءة مضاءً باللون الأبيض بشكل ثابت، وتكون جميع الأزرار متاحة في وضع الاستعداد، كما هو موضح في الشكل 3. اضغط على زر تشغيل/إيقاف البخار لتعطيل وظيفة البخار، كما هو موضح في الشكل 4



الشكل 3: وضع الاستعداد



الشكل 4: وضع الاستعداد مع تعطيل وظيفة البخار

AE

03 / وضع السكون

.إذا بقيت الآلة خاملة لمدة 20 دقيقة، فإنها تدخل تلقائيًا في وضع السكون
اضغط على أي زر لإيقاظ الآلة. سيتم عرض الشعار وسيبدأ التسخين المسبق تلقائيًا

04 / تحضير القهوة

(1) قم بتشغيل الآلة وانتظر حتى يكتمل التسخين المسبق
(2) املأ سلة الفلتر بالقهوة المطحونة
ملاحظة: 14-16 جم في سلة الكوب الواحد، 18-21 جم في سلة الكوب المزدوج
(3) اضغط القهوة بشكل متساوٍ باستخدام المكبس. قم بإزالة أي فائض من القهوة على حافة سلة الفلتر
(4) ودوّرها نحو اليمين حتى تثبت بإحكام (Group Head) في رأس المجموعة (Portafilter) أدخل حاملة القهوة
(5) اضغط زر "التخمير التلقائي" لبدء التخمير. ستتوقف الآلة تلقائيًا بعد 30 ثانية (باستثناء وقت ما قبل التخمير)
(6) بعد أن تقوم الآلة بتحرير الضغط تلقائيًا ويعود مؤشر الضغط إلى الصفر، أزل حاملة القهوة وتخلص من قرص القهوة المستخدم

ملاحظة
يساعد التسخين المسبق لملحقات التحضير على تحسين ثبات الاستخلاص ودرجة حرارة المشروب. يُوصى بتسخين حامل البورتافلتر، سلة الفلتر، والكوب مسبقًا قبل التحضير

(1) قم بتركيب حامل البورتافلتر الفارغ في رأس التحضير (Group Head) (بدون قهوة مطحونة)
(2) ضع كوبًا أسفل فوهة القهوة
(3) اضغط على زر التحضير التلقائي لصرف الماء الساخن، ثم أزل حامل البورتافلتر
(4) أضف القهوة المطحونة إلى سلة الفلتر وابدأ التحضير

تحقيق الاستخلاص الأمثل

(1) خلال عملية الاستخلاص، راقب مقياس الضغط وحافظ على ضغط مستقر بين 8–10 بار. يشير التدفق البطيء والمستمر مع رغوة كريمية غنية إلى استخلاص مثالي. إذا كان ضغط الاستخلاص منخفضًا جدًا أو تدفقت القهوة بسرعة كبيرة، اضبط حجم الطحن لتحقيق الاستخلاص المطلوب (Grind Size)
(2) إذا كان الاستخلاص بطيئًا جدًا أو لم تتدفق القهوة، أوقف الاستخلاص على الفور. انتظر حتى يتم تحرير الضغط بالكامل قبل إزالة حامل البورتافلتر
(3) لتجنب التسرب، الرش، أو أي إصابات محتملة أثناء الاستخلاص، تأكد من تثبيت حامل البورتافلتر بإحكام في رأس التحضير قبل التحضير

05 / وظيفة البخار

(1) إلى وضع البخار لتفعيل وظيفة البخار. أعد الذراع إلى وضع الإيقاف (Steam Lever) في وضع الاستعداد، حرك ذراع البخار لتعطيل وظيفة البخار والعودة إلى وضع الاستعداد (OFF)
(2) بتوجيهه نحو صينية التنقيط. حرك الذراع إلى وضع البخار لإخراج (Steam Wand) قبل رغوة الحليب، قم بتطهير أنبوب البخار أي مياه متبقية من الأنبوب. بمجرد إنتاج البخار، أعد الذراع إلى وضع الإيقاف (OFF)
(3) استخدم حليب كامل طازج ومبرد. أنواع وعلامات الحليب المختلفة قد تنتج نتائج مختلفة للرغوة
(4) صب كمية مناسبة من الحليب في إبريق الحليب (Milk Jug)
(5) ضع طرف أنبوب البخار على بعد حوالي 1–2 سم تحت سطح الحليب، بالقرب من موضع الساعة الثالثة داخل إبريق الحليب. حرك الذراع إلى وضع البخار
(6) حافظ على طرف البخار تحت سطح الحليب مباشرة حتى يتكوّن دوامة ناعمة
(7) مع بدء دوران الحليب، خفّض إبريق الحليب تدريجيًا بحيث يبقى طرف البخار قريبًا من سطح الحليب. هذا يسمح بدخول الهواء إلى الحليب ويكوّن رغوة دقيقة
(8) بعد دمج كمية كافية من الهواء، ارفع إبريق الحليب بلطف لإغمر طرف البخار أعمق تحت سطح الحليب. استمر في تشكيل الحليب ثم أزل إبريق الحليب من أنبوب البخار ،(OFF) حتى الحصول على رغوة دقيقة ناعمة. أعد ذراع البخار إلى وضع الإيقاف

ملاحظة

(1) بعد الانتهاء من رغوة الحليب، قم بإخراج كمية قصيرة من البخار لطرد أي بقايا حليب داخل عصا البخار. امسح الجزء الخارجي من عصا البخار بقطعة قماش مبللة. توخَّ الحذر، فقد تكون العصا ساخنة
(2) الحد الأقصى لمدة التبخير المستمر هو 3 دقائق. بعد الانتهاء من التبخير، أعد ذراع البخار إلى وضع الإيقاف (OFF)
(3) أثناء التشغيل، لا تلمس عصا البخار أو أي أسطح ساخنة. استخدم المقبض السيليكوني المقاوم للحرارة الموجود على عصا البخار لضبط موضعها وتجنب الحروق

06 / وظيفة المياه الساخنة

.يمكن استخدام وظيفة المياه الساخنة لتسخين الأكواب وصب المياه الساخنة
في وضع الاستعداد، اضغط على زر المياه الساخنة لصب المياه الساخنة. اضغط على الزر مرة أخرى لإيقاف الصب، أو ستتوقف الآلة تلقائيًا عند الوصول إلى حجم المياه الساخنة المحدد مسبقًا

ملاحظة

عند صب المياه الساخنة في وعاء، تأكد من أن الوعاء كبير بما يكفي لاستيعاب الحجم المحدد، ولا تترك الآلة دون مراقبة أثناء التشغيل

AE

07 / الإعدادات

تحتوي هذه الآلة على وظيفة قابلة للبرمجة تتيح للمستخدمين ضبط درجة حرارة مياه الاستخلاص، ووقت الاستخلاص التلقائي للقهوة، وكمية صب المياه الساخنة. في وضع الإعداد، إذا لم يتم إجراء أي عملية خلال 10 ثوانٍ، ستخرج الآلة من وضع الإعداد وتعود إلى وضع الاستعداد

(1) الوصول إلى واجهة الإعدادات

في وضع الاستعداد، اضغط على زر الإعدادات للدخول إلى واجهة درجة حرارة مياه الاستخلاص. ستومض قيمة الحرارة. اضغط على زر الإعدادات مرة أخرى للدخول إلى واجهة وقت الاستخلاص التلقائي للقهوة؛ ستومض قيمة الوقت. اضغط على زر الإعدادات مرة أخرى للدخول إلى واجهة وقت ما قبل النقع التلقائي؛ ستومض قيمة الوقت. اضغط على زر الإعدادات مرة أخيرة للدخول إلى واجهة حجم المياه الساخنة، حيث ستومض كمية المياه. اضغط على زر الإعدادات مرة أخرى للعودة إلى وضع الاستعداد



(2) ضبط درجة حرارة مياه الاستخلاص



① عندما يومض مؤشر درجة حرارة مياه الاستخلاص، اضغط على زر تأكيد للدخول إلى وضع ضبط درجة الحرارة. ستومض قيمة درجة الحرارة الحالية. (الإعداد الافتراضي من المصنع: 92°C سيتم حفظ القيمة المختارة وعرضها عند الوصول إلى هذا الإعداد في المرة التالية)

② اضغط على زر الاستخلاص اليدوي لخفض درجة الحرارة، واضغط على زر الاستخلاص التلقائي يمكن ضبط درجة الحرارة ضمن النطاق .°Cلزيادة درجة الحرارة. زيادة أو نقصان الضبط بمقدار 2 إلى 96 °Cمن 88°C



③ بعد إجراء الضبط، اضغط على زر تأكيد لحفظ الإعداد. إذا لم يتم إجراء أي عملية خلال 5 ثوانٍ، سيتم حفظ الإعداد الحالي تلقائيًا، وستعود الشاشة إلى واجهة درجة حرارة مياه الاستخلاص التي تومض

(3) ضبط وقت الاستخلاص التلقائي للقهوة



① عندما يومض مؤشر وقت الاستخلاص التلقائي للقهوة، اضغط على زر تأكيد للدخول إلى وضع ضبط وقت الاستخلاص التلقائي. ستومض قيمة الوقت الحالية. (الإعداد الافتراضي من المصنع: 30 ثانية. سيتم حفظ القيمة المختارة وعرضها عند الوصول إلى هذا الإعداد في المرة التالية)

② اضغط على زر الاستخلاص اليدوي لتقليل الوقت، واضغط على زر الاستخلاص التلقائي لزيادة الوقت. زيادة أو نقصان الضبط بمقدار 0.5 ثانية. يمكن ضبط وقت الاستخلاص التلقائي من 20 إلى 40 ثانية



③ بعد إجراء الضبط، اضغط على زر تأكيد لحفظ الإعداد. إذا لم يتم إجراء أي عملية خلال 5 ثوانٍ، سيتم حفظ الإعداد الحالي تلقائيًا، وستعود الشاشة إلى واجهة وقت الاستخلاص التلقائي للقهوة

(4) ضبط وقت ما قبل الاستخلاص التلقائي



① عندما يومض مؤشر وقت ما قبل الاستخلاص التلقائي، اضغط على زر تأكيد للدخول إلى وضع ضبط وقت ما قبل الاستخلاص التلقائي

② افتراضيًا (2 ثانية). يمكن ضبط مدة تشغيل المضخة من 0 إلى 4 ثوانٍ. اضغط "ON" يومض وقت على + أو - لزيادة أو تقليل الوقت بمقدار ثانية واحدة. اضغط على زر تأكيد للانتقال إلى وقت الذي يومض افتراضيًا (3 ثوانٍ) "OFF"



③ من 1 إلى 4 ("OFF") اضغط على زر تأكيد أو انتظر الانتقال التلقائي لضبط مدة توقف المضخة ثوانٍ. اضغط على + أو - للتعديل بمقدار ثانية واحدة. إذا لم يتم إجراء أي عملية لمدة 5 ثوانٍ، سيتم حفظ الإعدادات الحالية تلقائيًا وستعود الواجهة إلى القائمة السابقة

AE

④ خمس ثوانٍ. "OFF" و "ON" تلقائيًا كـ 0 ولا يمكن تعديله. يجب ألا يتجاوز إجمالي مدة "OFF" على 0، سيتم عرض "ON" عند ضبط إذا تجاوزت إحدى القيم 5 ثوانٍ، فسيتم تعديل القيمة الأخرى تلقائيًا بحيث يكون المجموع 5 ثوانٍ

(5) ضبط كمية الماء الساخن



① عندما يومض مؤشر كمية الماء الساخن، اضغط على زر تأكيد للدخول إلى وضع ضبط كمية الماء الساخن. ستومض قيمة الكمية الحالية. (الإعداد الافتراضي من المصنع: 150 مل. سيتم حفظ القيمة المحددة وعرضها عند الدخول إلى هذا الإعداد في المرة التالية.)



② اضغط على زر التحضير اليدوي لتقليل الكمية، واضغط على زر التحضير التلقائي لزيادة الكمية. تكون قيمة التعديل 50 مل في كل مرة. يمكن ضبط كمية الماء الساخن ضمن النطاق من 50 مل إلى 300 مل

③ بعد الانتهاء من التعديل، اضغط على زر تأكيد لحفظ الإعداد. إذا لم يتم إجراء أي عملية لمدة 5 ثوانٍ، فسيتم حفظ الإعداد الحالي تلقائيًا، وستعود الشاشة إلى واجهة كمية الماء الساخن التي تومض

08 / شرح الوظائف الأخرى



(1) تنبيه انخفاض مستوى الماء

تستخدم الآلة مقياس تدفق داخلي للكشف عن تدفق المياه عند توصيل مصدر مياه خارجي

مصدر المياه الخارجي

عند استخدام مصدر مياه خارجي، إذا اكتشف مقياس التدفق عدم وجود تدفق للمياه لمدة تزيد عن 10 ثوانٍ أثناء التشغيل، فستصدر الآلة تنبيه انخفاض مستوى الماء. ويتضمن ذلك

إطلاق 5 صفارات تنبيه

وميض أيقونة انخفاض مستوى الماء على الشاشة

إلى اللون الأحمر مع الوميض LED تحول شريط الإضاءة

بعد انتهاء التنبيه لمدة 5 ثوانٍ، تعود الآلة تلقائيًا إلى وضع الاستعداد

(2) تشغيل/إيقاف سخان البخار الفوري



تتيح هذه الوظيفة تعطيل سخان البخار الفوري عندما لا تكون وظيفة البخار مطلوبة، مما يساعد على تقليل استهلاك الطاقة

أثناء التسخين المسبق أو في وضع الاستعداد، اضغط على زر تشغيل/إيقاف سخان البخار الفوري مرة واحدة لتعطيل سخان البخار الفوري. ستختفي أيقونة البخار من الشاشة كما هو موضح أدناه

اضغط على الزر مرة أخرى لإعادة تفعيل سخان البخار الفوري

(3) شرح خرطوم المياه الخارجي

تم تجهيز هذه الآلة بوظيفة مصدر مياه خارجي، مما يتيح استخدام المياه المعبأة أو التوصيل بمصدر مياه مُفلتر. يقع منفذ المياه الخارجي في الجزء الخلفي من الآلة. اتبع الخطوات التالية

① اضغط على غطاء منفذ المياه الخارجي لتحريره وفتحه

② اسحب السدادة السيليكونية من المنفذ

③ قم بمحاذاة الخرطوم مع المنفذ وأدخل خرطوم المياه الخارجي مع التأكد من تثبيته بالكامل في مكانه

ملاحظة

① عند استخدام مصدر مياه خارجي، يجب أن يبقى خزان المياه الداخلي في مكانه وأن يحتوي على كمية صغيرة من الماء لضمان أن مفتاح مستوى الماء يمكنه اكتشاف الحد الأدنى لمستوى الماء. عدم القيام بذلك سيؤدي إلى تفعيل تنبيه انخفاض مستوى الماء

② عند عدم استخدام مصدر مياه خارجي، يجب دائمًا إعادة إدخال السدادة السيليكونية في منفذ المياه الخارجي

AE

09 / استعادة إعدادات المصنع



عندما تكون الآلة في وضع الاستعداد، اضغط مع الاستمرار على زري الماء الساخن والبخار لمدة 5 ثوانٍ حتى تظهر كلمة Reset على الشاشة
بعد إصدار 3 صفارات تنبيه، ستعود الآلة تلقائيًا إلى وضع الاستعداد

التنظيف والصيانة

01 / تنظيف الآلة

(1) قم بإيقاف تشغيل الآلة واتركها لتبرد تمامًا قبل البدء بالتنظيف

قبل التنظيف، افصل السلك الكهربائي واترك الآلة تبرد تمامًا لتجنب الحروق. لا تغمر الآلة أو السلك أو القابس في الماء أو أي سائل آخر

① بعد كل استخدام، اغسل جميع الأجزاء القابلة للإزالة بالماء الدافئ. إذا لزم الأمر، استخدم منظفًا خفيفًا واشطف جيدًا بالماء النظيف
② نظف الأسطح الخارجية للآلة بانتظام باستخدام إسفنجة ناعمة لإزالة الأوساخ
③ ملاحظة: لا تستخدم الإسفنجات الكاشطة أو الكحول أو المذيبات. لا تغمر الآلة في الماء
④ قم بتدوير مقبض حامل القهوة عكس عقارب الساعة لإزالته، ثم أفرغ بقايا القهوة ونظف جميع الملحقات باستخدام منظف لطيف. اشطف جيدًا بالماء النظيف بعد ذلك
⑤ بعد تنظيف جميع الأجزاء القابلة للإزالة، جففها بقطعة قماش ناعمة أو اتركها لتجف في الهواء
⑥ ملاحظة: خزان المياه القابل للإزالة غير مناسب للتنظيف في غسالة الصحون

AE

02 / تذكير بإزالة الترسبات وتعليمات التشغيل



يحتوي هذا المنتج على ميزة تذكير لإزالة الترسبات. عندما يكتشف النظام أن إجمالي استهلاك الماء قد وصل إلى 50 لترًا، سيظهر رمز إزالة الترسبات على الشاشة، مما يطالب المستخدم بإجراء إزالة الترسبات. يجب على المستخدم التعاون لإكمال عملية إزالة الترسبات

(1) عليمات إزالة الترسبات

يُوصى بإزالة الترسبات من الآلة كل 4 إلى 6 أشهر، أو عند ظهور تنبيه إزالة الترسبات
تشمل خيارات إزالة الترسبات ما يلي

① أقراص إزالة الترسبات الخاصة بآلات القهوة
② سائل إزالة الترسبات
③ خليط من الخل الأبيض والماء الدافئ

(2)دورة إزالة الترسبات

تستغرق دورة إزالة الترسبات حوالي 10 دقائق لإكمالها
ملاحظة: قبل بدء برنامج إزالة الترسبات، يرجى إكمال خطوات التحضير التالية

① التحضير لإزالة الترسبات

أضف محلول إزالة الترسبات إلى خزان المياه باستخدام إحدى الطرق التالية A/B/C

A املأ خزان المياه بـ 1 لتر من الماء. أضف قرصًا واحدًا لإزالة الترسبات وانتظر حتى يذوب بالكامل
B أضف نصف كوب من سائل إزالة الترسبات إلى خزان المياه، ثم أضف 1 لتر من الماء الدافئ واخلط المحلول جيدًا
C أضف 1.5 مكيال من الخل الأبيض إلى خزان المياه، ثم أضف 1 لتر من الماء الدافئ واخلط المحلول جيدًا

② وضع الحاويات

وحاوية أخرى بسعة 1 لتر أسفل عصا البخار ،(Group Head) ضع حاوية بسعة 1 لتر أسفل رأس التحضير (Steam Wand)



بعد إكمال خطوات التحضير أعلاه، ابدأ برنامج إزالة الترسبات كما يلي
في وضع الاستعداد، اضغط مع الاستمرار على زري "الإعدادات" و "تأكيد" في نفس الوقت للدخول إلى برنامج إزالة الترسبات. ستظهر شاشة إزالة الترسبات كما هو موضح أدناه

الخطوة 1: إزالة الترسبات

(1) افتح ذراع البخار
(2) ستبدأ مضخة التحضير و مضخة البخار بالعمل، وسيتدفق الماء الساخن من رأس التحضير(Group Head) و عصا البخار (Steam Wand) تستغرق هذه العملية حوالي دقيقتين
(3) عند اكتمال الخطوة 1، ستصدر الماكينة صوت صفير واحد
(4) أغلق ذراع البخار

الخطوة 2: تحضير التنظيف

مهم: قبل خروج برنامج إزالة الترسبات تلقائيًا، أكمل المهام التالية خلال 5 دقائق

(1) صب محلول إزالة الترسبات المتبقي، واشطف خزان المياه بالماء النظيف، ثم أعد ملؤه بما لا يقل عن 1.5 لتر من الماء النظيف
(2) أفرغ صينية التنقيط والحاوية المستخدمة لجمع الماء، ثم أعدهما إلى أماكنهما الأصلية

AE

الخطوة 3: بدء التنظيف

(1) افتح ذراع البخار
(2) ستبدأ مضخة التحضير و مضخة البخار بالعمل، ليتم تنظيف السخانات الفورية والدوائر الداخلية للماء. تستغرق هذه العملية حوالي دقيقتين
(3) عند اكتمال الخطوة 3، ستصدر الماكينة صوت صفير واحد
(4) أغلق ذراع البخار. تكون عملية التنظيف قد اكتملت، وسيختفي رمز إزالة الترسبات من شاشة الاستعداد



رسائل العرض واستكشاف الأخطاء وإصلاحها

رسالة العرض	السبب	الحل
E0~5	(1) دائرة قصر أو دائرة مفتوحة في مستشعر درجة الحرارة (2) دائرة مفتوحة في المصهر الحراري (3) ضعف الاتصال بين لوحة الطاقة ولوحة العرض	عبر البريد HiBREW تواصل مع دعم الإلكتروني support@hibrew.com
لا يوجد عرض على الشاشة	الماكينة مطفأة	/
	دخلت الماكينة في وضع السكون بعد 30 دقيقة من عدم النشاط	قم بتبديل مفتاح التشغيل لتشغيل الماكينة

المشكلة	السبب/النتيجة	الحل
لا يخرج ماء	خزان الماء فارغ	أعد ملء خزان الماء
	الجهد الكهربائي أو التردد لا يتوافق مع الملصق	تأكد من أن الجهد الكهربائي والتردد يتوافقان مع الملصق
	خلل في الماكينة	اتصل بدعم HiBREW عبر support@hibrew.com
ا يتكون بخار	فوهة عصا البخار مسدودة	نظف فوهة عصا البخار
	خزان الماء فارغ	أعد ملء خزان الماء
	خلل في الماكينة	تأكد من توافق الجهد الكهربائي والتردد مع الملصق
تسرب القهوة حول حامل الفلتر	كمية القهوة في السلة كبيرة جدًا	أوقف الماكينة ودعها تبرد. نظف السلة واستخدم الكمية الموصى بها من القهوة المطحونة
	بقايا القهوة على حلقة الختم تحت رأس المجموعة	نظف حلقة الختم وأزل أي بقايا قهوة
	المشكلة مستمرة بعد تنفيذ الخطوات السابقة	اتصل بدعم HiBREW عبر support@hibrew.com
تدفق القهوة ببطء شديد أو لا يخرج قهوة	تدفق القهوة بطيء جدًا أو لا يخرج	اضبط حجم الطحن ليكون أكثر خشونة
	ثقوب سلة الفلتر مسدودة	نظف سلة الفلتر جيدًا
	خزان الماء غير مثبت بشكل صحيح	أعد تركيب خزان الماء
تسرب الماء من أسفل الماكينة	صينية التنقيط ممتلئة	يُرجى تنظيف صينية التنقيط
	خلل في الماكينة	اتصل بدعم HiBREW عبر support@hibrew.com
الماكينة لا تعمل	سلك الطاقة غير موصل بشكل صحيح	وصل سلك الطاقة بمأخذ مؤرض بشكل صحيح
	دائرة قصيرة في NTC	اتصل بدعم HiBREW عبر support@hibrew.com
	خلل في الماكينة	
غير قادر على تكثيف الحليب	مؤشر البخار غير مضاء	انتظر حتى يضيء مؤشر البخار
	إبريق الحليب كبير جدًا أو شكله غير مناسب	استخدم إبريق حليب طويل ورفيع
	استخدام حليب خالي الدسم	استخدم حليب كامل بارد

ملاحظة: إذا لم تتمكن من حل المشكلة، يرجى الاتصال بدعم العملاء في بلدك

مواصفات الجهاز

رقم الطراز	EM3801
مزود الطاقة (القابس الأوروبي/البريطاني)	220-240 فولت تيار متردد، 50/60 هرتز، 3000 واط
الضغط	15 بار (مضخة القهوة) + 5 بار (مضخة البخار)
سعة خزان المياه	1.8 لتر (60.9 أونصة)
الوزن الصافي/الوزن الإجمالي	11.9كجم / 13.3 كجم (26.2 رطل / 29.3 رطل)
أبعاد العبوة	507 × 307 × 440 مم (19.9 × 12.1 × 17.3 بوصة)

⚠ ملاحظة

المواصفات المدرجة تتوافق مع الإصدارات الإقليمية المختلفة لهذا الجهاز. كل نسخة مُصنَّفة فقط للجهد والتردد المحددين الخاصين بها ولا يجب استخدامها مع أنظمة طاقة أخرى

التخلص وإعادة التدوير

AE

- هذا المنتج متوافق مع توجيه الاتحاد الأوروبي RoHS 2011/65/EU
- لا يجب التخلص من هذا المنتج مع النفايات المنزلية. يرجى إعادة التدوير وفقًا للوائح المحلية



الأسئلة الشائعة

يقدم المصنع ضمانًا وفقًا لتشريعات بلد إقامة العميل، لمدة لا تقل عن 12 شهرًا، تبدأ من تاريخ بيع الجهاز للمستخدم النهائي، ويغطي عيوب المواد أو التصنيع. لا يشمل الضمان ما يلي

- البلى العادي
- سوء الاستخدام (مثل التحميل الزائد أو استخدام ملحقات غير معتمدة)
- الأضرار الناجمة عن عوامل خارجية أو الاستخدام غير السليم أو عدم اتباع دليل المستخدم (مثل التثبيت غير الصحيح أو مصدر الطاقة غير المناسب)
- الأجهزة التي تم تفكيكها جزئيًا أو كليًا

دعم العملاء

إذا كان لديك أي أسئلة أو استفسارات حول منتجك، فإن فريق دعم العملاء لدينا جاهز دائمًا لمساعدتك

يمكنك التواصل معنا عبر البريد الإلكتروني على العنوان التالي: **support@hibrew.com**

AE

امسح رمز الاستجابة السريعة لتفعيل الضمان والتسجيل للحصول على دعم أسرع وعروض حصرية ووصول مبكر إلى أحدث المنتجات

CONTENTS

Sicherheitsanweisungen P59

Kennen Sie Ihre Kaffeemaschine P60-61

01 Lieferumfang

02 Übersicht des Bedienfelds

03 Tastenfunktionen

Vor der ersten Verwendung P52

Bedienungsanleitung P63-67

01 Einschalten

02 Vorheizen

03 Schlafmodus

04 Kaffeezubereitung

05 Dampffunktion

06 Heißwasserfunktion

07 Einstellungen

08 Weitere Funktionsbeschreibungen

09 Werkseinstellungen wiederherstellen

Reinigung und Wartung P68-69

Displaymeldungen & Fehlerbehebung P69-70

Technische Daten P71

Entsorgung und Recycling P71

Garantie P72

Kundendienst P72

DE

Sicherheitsanweisungen

Lesen Sie vor der Verwendung der Maschine alle Anweisungen sorgfältig durch und befolgen Sie diese. Wir übernehmen keine Haftung für Schäden oder Verletzungen, die durch unsachgemäße Nutzung entstehen.

1. WARNUNG: Unsachgemäße Verwendung des Geräts kann zu Verletzungen führen.
2. Die Oberfläche des Heizelements kann nach der Verwendung aufgrund von Restwärme heiß bleiben.
3. Reinigungs- und Wartungsarbeiten dürfen von Kindern nur unter Aufsicht durchgeführt werden.
4. Dieses Gerät darf von Kindern ab 8 Jahren verwendet werden, wenn sie beaufsichtigt oder unterwiesen wurden und die Gefahren verstehen. Reinigungs- und Wartungsarbeiten dürfen nur von Kindern durchgeführt werden, die älter als 8 Jahre und beaufsichtigt sind. Halten Sie das Gerät und das Netzkabel von Kindern unter 8 Jahren fern.
5. Dieses Gerät darf von Personen mit eingeschränkten körperlichen, sensorischen oder geistigen Fähigkeiten oder fehlender Erfahrung und Kenntnis verwendet werden, wenn sie beaufsichtigt oder unterwiesen wurden und die Gefahren verstehen.
6. Kinder dürfen nicht mit dem Gerät spielen.
7. Stellen Sie vor der Verwendung sicher, dass die Spannung der Steckdose der auf dem Typenschild angegebenen entspricht.
8. Dieses Gerät ist mit einem geerdeten Stecker ausgestattet. Stellen Sie sicher, dass die Steckdose ordnungsgemäß geerdet ist.
9. Stellen Sie die Kaffeemaschine nicht auf heiße Oberflächen oder in die Nähe offener Flammen, da dies das Gerät beschädigen kann.
10. Ziehen Sie das Gerät vor der Reinigung und bei Nichtgebrauch vom Stromnetz ab. Lassen Sie das Gerät vollständig abkühlen, bevor Sie es reinigen oder Zubehör anbringen/entfernen.
11. Betreiben Sie das Gerät nicht, wenn das Netzkabel oder der Stecker beschädigt ist, das Gerät eine Fehlfunktion aufweist oder auf andere Weise beschädigt wurde. Bringen Sie das Gerät zur Überprüfung, Reparatur oder Einstellung zum nächstgelegenen autorisierten Servicezentrum.
12. Die Verwendung von Zubehör, das nicht vom Hersteller empfohlen wird, kann zu Brand, Stromschlag oder Verletzungen führen.
13. Stellen Sie das Gerät auf eine flache, stabile Oberfläche. Lassen Sie das Netzkabel nicht über den Rand eines Tisches oder einer Arbeitsplatte hängen.
14. Stellen Sie sicher, dass das Netzkabel nicht eingeklemmt wird oder mit scharfen Kanten in Berührung kommt.
15. Stellen Sie sicher, dass das Netzkabel nicht mit heißen Oberflächen in Kontakt kommt.
16. Berühren Sie keine heißen Teile direkt. Verwenden Sie immer den Griff.
17. Um Brand, Stromschlag und Verletzungen zu vermeiden, tauchen Sie das Gerät, das Netzkabel oder den Stecker nicht in Wasser oder andere Flüssigkeiten.
18. Verwenden Sie das Gerät nicht im Freien. Schützen Sie es vor Frost.
19. Füllen Sie den Wassertank nur mit gereinigtem Wasser und überschreiten Sie die MAX-Markierung nicht.
20. Wenn das Gerät eine Fehlfunktion hat, beschädigt ist oder fallen gelassen wurde, ziehen Sie sofort den Stecker und verwenden Sie es nicht weiter.
21. Bewahren Sie diese Anweisungen für zukünftige Bezugnahme auf.
22. Tauchen Sie die Maschine nicht in Wasser.

01/ Lieferumfang

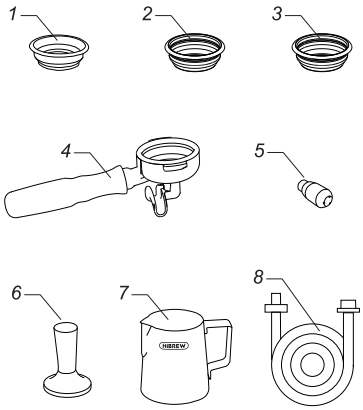

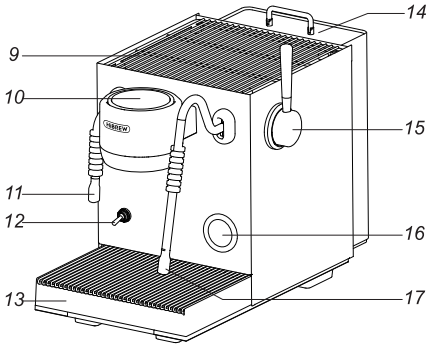

DE

1	Einzelner Filterkorb	2	Doppelter Filterkorb	3	Druckbeaufschlagter Doppel-Filterkorb
4	Siebträger	5	Dampfdüse mit 3 Löchern	6	Tamper (Kaffeestampfer)
7	Milchkännchen	8	Externer Wasserschlauch	9	Tassenwärmer
10	Bedienfeld	11	Heißwasser-Auslauf	12	Netzschalter
13	Tropfschale	14	Wassertank	15	Dampfhebel
16	Manometer	17	Dampfstab	-	-

*** WARNUNG: Diese Maschine ist ausschließlich zum Brühen von Kaffee und Erwärmen von Milch vorgesehen. Verwenden Sie sie nicht für andere Zwecke. Unsachgemäße Verwendung kann zu Verletzungen oder Schäden führen.**

02 Übersicht des Bedienfelds

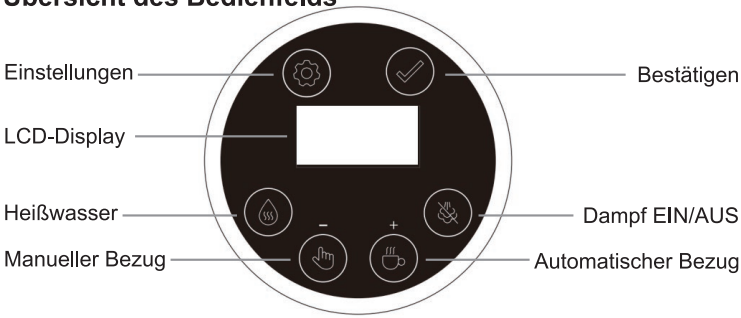

03 Tastenfunktionen

• Netzschalter

Drücken Sie den Hebel nach unten, um die Maschine einzuschalten.
Drücken Sie den Hebel nach oben, um die Maschine auszuschalten.

• Heißwasser

Drücken Sie diese Taste im Standby-Modus, um Heißwasser auszugeben. Drücken Sie die Taste erneut, um die Ausgabe zu stoppen, oder die Maschine stoppt automatisch, sobald die voreingestellte Wassermenge erreicht ist.

DE

• Manueller Bezug

Drücken Sie diese Taste im Standby-Modus, um den Brühvorgang zu starten. Drücken Sie die Taste erneut, um den Brühvorgang zu stoppen, oder die Maschine stoppt automatisch nach 1 Minute.
Hinweis: Die Funktion Manueller Bezug umfasst keine Vorbrühung.

• Automatischer Bezug (Auto Brew)

Im Standby-Modus drücken Sie diese Taste, um den automatischen Brühvorgang zu starten. Die Maschine führt eine Vorbrühung durch und beginnt dann mit der Extraktion. Der Brühvorgang stoppt automatisch, wenn die voreingestellte Extraktionszeit erreicht ist, oder kann manuell durch erneutes Drücken der Taste gestoppt werden. Standard-Extraktionszeit: 30 Sekunden.

• Dampf EIN/AUS (Steam ON/OFF)

Im Standby-Modus oder während des Vorheizens drücken Sie diese Taste, um die Dampf-Funktion zu aktivieren oder zu deaktivieren. Wenn die Dampf-Funktion deaktiviert ist, verschwindet das Dampfsymbol auf dem Display. Drücken Sie die Taste erneut, um die Dampf-Funktion wieder zu aktivieren.

• Einstellungen (Settings)

Im Standby-Modus drücken Sie diese Taste, um durch folgende Einstellungen zu wechseln:
Brühtemperatur → Automatische Brühzeit → Vorbrühzeit → Heißwassermenge → Standby

• Bestätigen (Confirm)

Drücken Sie diese Taste, um die ausgewählte Einstellung zu bestätigen.

Vor der ersten Verwendung

01/ Vorbereiten der Maschine

1. Nehmen Sie die Kaffeemaschine aus der Verpackung und prüfen Sie, ob sämtliches Zubehör enthalten ist. Stellen Sie sicher, dass alles Zubehör entfernt wurde, bevor die Verpackung entsorgt wird.
2. Stellen Sie sicher, dass alles Zubehör vorhanden und unbeschädigt ist.
3. Waschen Sie alle abnehmbaren Teile (Wassertank, Siebträger, Filterkörbe) mit sauberem Wasser und einem milden Reinigungsmittel. Trocknen Sie alle Teile gründlich, bevor Sie sie wieder zusammenbauen.

02/ Wassertank installieren

1. Entfernen Sie den Wassertank und nehmen Sie den roten Silikonstopfen von der Unterseite heraus.
2. Füllen Sie den Wassertank mit gereinigtem Wasser bei Raumtemperatur. Überschreiten Sie nicht die MAX-Wasserstandmarkierung.
3. Setzen Sie den Wassertank wieder ein und stellen Sie sicher, dass er sicher eingerastet ist.

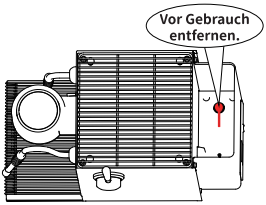

Hinweise:

- Füllen Sie den Wassertank nur mit gefiltertem oder gereinigtem Wasser. Fügen Sie keine Milch oder andere Flüssigkeiten hinzu, da dies die Funktion der Maschine beeinträchtigen kann.
- Wechseln Sie das Wasser im Tank täglich für beste Ergebnisse.

DE

03/ Reinigung vor der ersten Verwendung

Bevor Sie die Maschine zum ersten Mal verwenden, führen Sie die folgende Reinigungsprozedur durch:
1. Füllen Sie den Wassertank mit gereinigtem Wasser. Überschreiten Sie nicht die MAX-Wasserstandmarkierung.
2. Installieren Sie den Siebträger mit einem leeren Filterkorb (ohne Kaffeepulver) in den Brühkopf und drehen Sie ihn gegen den Uhrzeigersinn, bis er einrastet.
3. Schließen Sie die Stromversorgung an und drücken Sie den Hebel nach unten, um die Maschine einzuschalten. Während des Vorheizens blinkt die Kontrollleuchte. Wenn die Leuchte konstant leuchtet, ist das Vorheizen abgeschlossen.
4. Drücken Sie die Taste „Heißwasser“, um heißes Wasser auszugeben. Achten Sie darauf, dass die Heißwasserdüse auf die Tropfschale oder eine Tasse gerichtet ist, um Verbrühungen zu vermeiden.
5. Drücken Sie die Taste „Auto Brew“, um das Brühsystem zu spülen. Berühren Sie während des Betriebs nicht die Kaffeeausgabe, da heißes Wasser Verbrennungen verursachen kann.
6. Bewegen Sie den Dampfhahnhebel in die EIN-Position und geben Sie etwa 1 Minute lang Dampf ab, um den Instant-Heater und den Dampfkreislauf zu spülen.
7. Nach Abschluss der Spülung entleeren Sie die Tropfschale.

01/ Einschalten

Schließen Sie die Maschine an die Stromversorgung an und drücken Sie den Netzhebel nach unten, um die Maschine einzuschalten. Der Summer ertönt einmal. Der Vorheizvorgang startet automatisch.

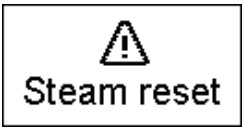

Hinweis: Befindet sich der Dampfhebel beim Einschalten nicht in der Position OFF, startet der Vorheizvorgang nicht. Der Summer ertönt dreimal, das Warnsymbol blinkt schnell und die Kontrollleuchte blinkt rot, wie unten dargestellt.

02/ Vorheizen

(1) Während des Vorheizens pulsiert die weiße Lichtleiste kontinuierlich. Der Vorheiz-Fortschrittsbalken wird auf dem Display angezeigt, wie in Abbildung 1 dargestellt. Sobald die Zieltemperatur erreicht ist, leuchten der Fortschrittsbalken und die Symbole dauerhaft, wie in Abbildung 2 dargestellt. Der Summer ertönt dreimal. Bis zum Abschluss des Vorheizvorgangs sind alle Tasten deaktiviert.

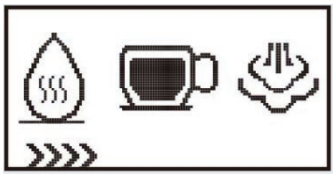

Abbildung 1. Der Fortschrittsbalken blinkt.



Abbildung 2. Das Vorheizen ist abgeschlossen, wenn der Fortschrittsbalken vollständig angezeigt wird. Der Summer ertönt dreimal.

(2) Nach Abschluss des Vorheizens leuchtet die Lichtleiste dauerhaft weiß, und alle Tasten stehen im Standby-Modus zur Verfügung, wie in Abbildung 3 dargestellt.
Drücken Sie die Taste Dampf EIN/AUS, um die Dampffunktion zu deaktivieren, wie in Abbildung 4 dargestellt.



Abbildung 3. Standby-Modus



Abbildung 4. Standby-Modus mit deaktivierter Dampffunktion

03/ Schlafmodus

Wenn die Maschine 20 Minuten lang nicht verwendet wird, wechselt sie automatisch in den Schlafmodus. Drücken Sie eine beliebige Taste, um die Maschine zu aktivieren. Das Logo wird angezeigt und der Vorheizvorgang startet automatisch.

04/ Kaffeezubereitung

(1)Schalten Sie die Maschine ein und warten Sie, bis der Vorheizvorgang abgeschlossen ist.
(2) Füllen Sie den Filterkorb mit gemahlenem Kaffee.
Empfohlene Menge: Einzelsieb: 14–16 g, Doppelsieb: 18–21 g
(3) Pressen Sie das Kaffeemehl gleichmäßig mit dem Tamper an. Entfernen Sie überschüssiges Kaffeemehl vom Rand des Filterkorbs.
(4) Setzen Sie den Siebträger in die Brühgruppe ein und drehen Sie ihn nach rechts, bis er sicher eingerastet ist.
(5) Drücken Sie die Auto Brew-Taste, um den Brühvorgang zu starten. Die Maschine stoppt automatisch nach 30 Sekunden (ohne Vorbrühzeit).
(6) Nachdem der Druck automatisch abgebaut wurde und der Druckanzeiger auf 0 zurückkehrt, entfernen Sie den Siebträger und entsorgen den Kaffeepuck.

Hinweis
Das Vorheizen der Brühzubehörteile verbessert die Extraktionskonstanz und die Getränketemperatur. Es wird empfohlen, Siebträger, Filterkorb und Tasse vor dem Brühen vorzuheizen:
(1) Setzen Sie den leeren Siebträger (ohne Kaffee) in die Brühgruppe ein.
(2) Stellen Sie eine Tasse unter den Kaffeeauslauf.
(3) Drücken Sie die Auto Brew-Taste, um heißes Wasser zu beziehen, und entfernen Sie anschließend den Siebträger.
(4) Füllen Sie den Filterkorb mit Kaffeemehl und starten Sie den Brühvorgang.

Optimale Extraktion erreichen
(1) Überwachen Sie während der Extraktion den Druckanzeiger und halten Sie einen stabilen Druck zwischen 8–10 bar. Ein langsamer, gleichmäßiger Fluss mit reichhaltiger Crema zeigt eine optimale Extraktion an. Wenn der Druck zu niedrig ist oder der Kaffee zu schnell fließt, passen Sie die Mahlgradeinstellung an, um die gewünschte Extraktion zu erreichen.
(2) Wenn die Extraktion zu langsam ist oder kein Kaffee fließt, stoppen Sie die Extraktion sofort. Warten Sie, bis der Druck vollständig abgebaut ist, bevor Sie den Siebträger entfernen.
(3) Um Leckagen, Spritzer oder mögliche Verletzungen während der Extraktion zu vermeiden, stellen Sie sicher, dass der Siebträger sicher in die Brühgruppe eingerastet ist.

05/ Dampffunktion

(1) Drehen Sie im Standby-Modus den Dampfhebel in die Dampfposition, um die Dampffunktion zu aktivieren. Drehen Sie den Hebel zurück in die Position OFF, um die Dampffunktion zu deaktivieren und in den Standby-Modus zurückzukehren.
(2)Spülen Sie vor dem Aufschäumen von Milch die Dampflanze, indem Sie sie auf die Tropfschale richten. Drehen Sie den Dampfhebel in die Dampfposition, um Restwasser aus der Dampflanze abzulassen. Sobald Dampf austritt, stellen Sie den Hebel wieder auf OFF.
(3)Verwenden Sie frische, gekühlte Vollmilch. Unterschiedliche Milchsorten und Marken können unterschiedliche Aufschäumergebnisse liefern.
(4)Gießen Sie eine geeignete Menge Milch in das Milchkännchen.
(5)Positionieren Sie die Spitze der Dampflanze etwa 1–2 cm unter der Milchoberfläche, nahe der 3-Uhr-Position im Milchkännchen. Drehen Sie den Dampfhebel in die Dampfposition.
(6) Halten Sie die Dampfdüse knapp unter der Milchoberfläche, bis sich ein gleichmäßiger Milchwirbel bildet.
(7) Sobald die Milch zu rotieren beginnt, senken Sie das Milchkännchen langsam ab, sodass die Dampfdüse nahe an der Milchoberfläche bleibt. Dadurch wird Luft in die Milch eingearbeitet und feiner Mikroschaum erzeugt.
(8) Sobald ausreichend Luft eingearbeitet wurde, heben Sie das Milchkännchen leicht an, sodass die Dampfdüse tiefer unter die Milchoberfläche eintaucht. Schäumen Sie die Milch weiter auf, bis die gewünschte seidige Mikroschaum-Textur erreicht ist. Stellen Sie den Dampfhebel auf OFF und entfernen Sie anschließend das Milchkännchen von der Dampflanze.

Hinweise
(1) Lassen Sie nach dem Milchaufschäumen kurz Dampf austreten, um Milchreste aus der Dampflanze zu entfernen. Wischen Sie die Außenseite der Dampflanze mit einem feuchten Tuch ab. Vorsicht – die Dampflanze kann heiß sein.
(2) Die maximale kontinuierliche Dampfzeit beträgt 3 Minuten. Stellen Sie nach dem Dampfen den Dampfhebel wieder auf OFF.
(3) Berühren Sie während des Betriebs weder die Dampflanze noch andere heiße Oberflächen. Verwenden Sie den hitzebeständigen Silikongriff an der Dampflanze, um ihre Position anzupassen und Verbrennungen zu vermeiden.

06/Heißwasserfunktion

Die Heißwasserfunktion kann zum Vorwärmen von Tassen und zur Ausgabe von heißem Wasser verwendet werden.
Drücken Sie im Standby-Modus die Taste Heißwasser, um heißes Wasser auszugeben. Drücken Sie die Taste erneut, um die Ausgabe zu stoppen, oder die Maschine stoppt automatisch, sobald die voreingestellte Heißwassermenge erreicht ist.
Hinweis
Wenn heißes Wasser in einen Behälter ausgegeben wird, stellen Sie sicher, dass dieser groß genug für die gewählte Wassermenge ist. Lassen Sie die Maschine während des Betriebs nicht unbeaufsichtigt.

07/Einstellungen

Diese Maschine verfügt über programmierbare Funktionen, mit denen die Brühtemperatur, die automatische Extraktionszeit und die Heißwassermenge eingestellt werden können.
Im Einstellungsmodus verlässt die Maschine den Modus automatisch und kehrt in den Standby-Modus zurück, wenn innerhalb von 10 Sekunden keine Bedienung erfolgt.

DE

(1) Aufrufen des Einstellungsmenüs
Drücken Sie im Standby-Modus die Taste „Settings“, um die Einstellung der Brühtemperatur aufzurufen. Der Temperaturwert blinkt.
Drücken Sie die Taste „Settings“ erneut, um die Einstellung der automatischen Extraktionszeit aufzurufen. Der Zeitwert blinkt.
Drücken Sie die Taste „Settings“ noch einmal, um die Einstellung der automatischen Vorbrühzeit aufzurufen. Der Zeitwert blinkt.
Drücken Sie die Taste „Settings“ ein weiteres Mal, um die Einstellung der Heißwassermenge aufzurufen. Der Mengenwert blinkt.
Drücken Sie die Taste „Settings“ erneut, um zum Standby-Modus zurückzukehren.



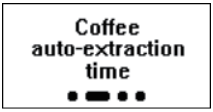





(2) Einstellung der Extraktionswassertemperatur
① Wenn die Anzeige „Extraktionswassertemperatur“ blinkt, drücken Sie die „Bestätigen“-Taste, um in den Temperatur-Einstellmodus zu gelangen. Die aktuelle Temperatureinstellung wird blinken. (Werkseinstellung: 92°C. Der ausgewählte Wert wird gespeichert und beim nächsten Aufruf dieser Einstellung angezeigt.)
② Drücken Sie die „Manual Brew“-Taste, um die Temperatur zu verringern, und die „Auto Brew“-Taste, um die Temperatur zu erhöhen. Die Anpassung erfolgt in Schritten von 2°C. Die Temperatur kann von 88°C bis 96°C eingestellt werden.
③ Nach der Anpassung drücken Sie die „Bestätigen“-Taste, um die Einstellung zu speichern. Wenn innerhalb von 5 Sekunden keine weitere Bedienung erfolgt, wird die aktuelle Einstellung automatisch gespeichert, und das Display kehrt zur blinkenden Anzeige der Extraktionswassertemperatur zurück.





(3) Einstellung der automatischen Kaffee-Extraktionszeit

① Wenn die Anzeige „Automatische Kaffee-Extraktionszeit“ blinkt, drücken Sie die „Bestätigen“-Taste, um in den Modus zur Einstellung der Auto-Brew-Zeit zu gelangen. Die aktuelle Zeiteinstellung wird blinken. (Werkseinstellung: 30 Sekunden. Der ausgewählte Wert wird gespeichert und beim nächsten Aufruf angezeigt.)

②Drücken Sie die „Manual Brew“-Taste, um die Zeit zu verkürzen, und die „Auto Brew“-Taste, um die Zeit zu verlängern. Die Anpassung erfolgt in Schritten von 0,5 Sekunden. Die Auto-Brew-Zeit kann von 20 bis 40 Sekunden eingestellt werden.

③Nach der Anpassung drücken Sie die „Bestätigen“-Taste, um die Einstellung zu speichern. Wenn innerhalb von 5 Sekunden keine weitere Bedienung erfolgt, wird die aktuelle Einstellung automatisch gespeichert, und das Display kehrt zur Anzeige der automatischen Kaffee-Extraktionszeit zurück.

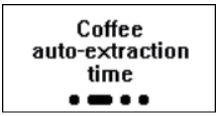



(4) Einstellung der automatischen Vorbrühzeit

① Wenn der Wert für die automatische Vorbrühzeit blinkt, drücken Sie die „Bestätigen“-Taste, um in den Einstellmodus für die automatische Vorbrühzeit zu gelangen.

②Die „ON“-Zeit blinkt standardmäßig (2 s). Die Pumpenlaufzeit kann von 0 bis 4 s eingestellt werden. Drücken Sie + oder −, um die Zeit um 1 s zu erhöhen oder zu verringern. Drücken Sie Bestätigen, um zu den „OFF“-Zeitangaben zu wechseln, die standardmäßig auf 3 s blinken.

③Drücken Sie Bestätigen oder warten Sie auf das automatische Umschalten, um die Pumpen-Stoppzeit („OFF“) von 1 bis 4 s einzustellen. Drücken Sie + oder −, um die Zeit um 1 s anzupassen. Nach 5 s Inaktivität werden die aktuellen Einstellungen automatisch gespeichert, und die Anzeige kehrt zum vorherigen Menü zurück.

④ Wenn „ON“ auf 0 eingestellt ist, wird „OFF“ automatisch auf 0 angezeigt und kann nicht angepasst werden. Die Gesamtdauer von „ON“ und „OFF“ darf 5 s nicht überschreiten. Wenn ein Wert 5 s überschreitet, wird der andere automatisch angepasst, sodass die Summe 5 s beträgt. Hinweis: „ON“ bedeutet, dass die Pumpe aktiv ist; „OFF“ bedeutet, dass die Pumpe gestoppt ist.





(5) Einstellung des Heißwasservolumens

① Wenn der Wert für das Heißwasservolumen blinkt, drücken Sie die „Bestätigen“-Taste, um in den Einstellmodus für das Heißwasservolumen zu gelangen. Die aktuelle Volumeneinstellung wird blinken. (Werkseinstellung: 150 ml. Der ausgewählte Wert wird gespeichert und beim nächsten Zugriff angezeigt.)

②Drücken Sie die „Manual Brew“-Taste, um das Volumen zu verringern, und die „Auto Brew“-Taste, um es zu erhöhen. Die Anpassung erfolgt in Schritten von 50 ml. Das Heißwasservolumen kann von 50 ml bis 300 ml eingestellt werden.

③Nach der Anpassung drücken Sie die „Bestätigen“-Taste, um die Einstellung zu speichern. Wenn innerhalb von 5 s keine Bedienung erfolgt, wird die aktuelle Einstellung automatisch gespeichert, und das Display kehrt zur blinkenden Anzeige des Heißwasservolumens zurück.





DE

08/Weitere Funktionsbeschreibungen

(1) Wassermangelwarnung
Die Maschine verwendet einen internen Durchflusssensor, um den Wasserfluss zu überwachen, wenn eine externe Wasserquelle angeschlossen ist.



Externe Wasserquelle
Wenn bei Verwendung einer externen Wasserquelle während des Betriebs länger als 10 Sekunden kein Wasserfluss erkannt wird, gibt die Maschine eine Wassermangelwarnung aus. Dies umfasst:
· Fünf Signaltöne
· Ein blinkendes Wassermangelsymbol auf dem Display
· Einen rot blinkenden LED-Lichtstreifen
Nach dem 5-sekündigen Warnsignal kehrt die Maschine automatisch in den Standby-Modus zurück.

(2) Dampf-Instant-Heater EIN/AUS
Mit dieser Funktion kann der Dampf-Instant-Heater deaktiviert werden, wenn die Dampffunktion nicht benötigt wird. Dadurch kann der Energieverbrauch reduziert werden. Drücken Sie während des Vorheizens oder im Standby-Modus einmal die Taste „Steam Instant Heater ON/OFF“, um den Dampf-Instant-Heater zu deaktivieren. Das Dampfsymbol verschwindet anschließend vom Display, wie unten dargestellt. Drücken Sie die Taste erneut, um den Dampf-Instant-Heater wieder zu aktivieren.



DE

(3) Erklärung zum externen Wasserschlauch
Diese Maschine ist mit einer Funktion für die externe Wasserversorgung ausgestattet. Dadurch kann abgefülltes Wasser verwendet oder die Maschine an eine gefilterte Wasserquelle angeschlossen werden. Der Anschluss für die externe Wasserversorgung befindet sich auf der Rückseite der Maschine.
Gehen Sie wie folgt vor:
① Drücken Sie auf die Abdeckung des externen Wasseranschlusses, um sie zu entriegeln und zu öffnen.
② Ziehen Sie den Silikonstopfen aus dem Anschluss heraus.
③ Richten Sie den Anschluss aus und stecken Sie den externen Wasserschlauch vollständig in den Anschluss ein.
Hinweise:
①Bei Verwendung einer externen Wasserquelle muss der interne Wassertank eingesetzt bleiben und eine kleine Menge Wasser enthalten. Dadurch kann der Wasserstandsschalter den Mindestwasserstand erkennen. Andernfalls wird eine Wassermangelwarnung ausgelöst.
②Wenn keine externe Wasserquelle verwendet wird, setzen Sie den Silikonstopfen immer wieder in den externen Wasseranschluss ein.

09/Werkseinstellungen wiederherstellen

Halten Sie im Standby-Modus die Tasten Heißwasser und Dampf gleichzeitig 5 Sekunden lang gedrückt, bis auf dem Display „Reset“ angezeigt wird.
Nach drei Signaltönen kehrt die Maschine automatisch in den Standby-Modus zurück.



01/ Reinigung der Maschine

1. Schalten Sie die Maschine aus und lassen Sie sie vor der Reinigung vollständig abkühlen.
Ziehen Sie vor der Reinigung den Netzstecker und lassen Sie die Maschine vollständig abkühlen, um Verbrennungen zu vermeiden. Tauchen Sie die Maschine, das Netzkabel oder den Netzstecker nicht in Wasser oder andere Flüssigkeiten.
① Reinigen Sie nach jedem Gebrauch alle abnehmbaren Teile mit warmem Wasser. Verwenden Sie bei Bedarf ein mildes Reinigungsmittel und spülen Sie anschließend gründlich mit klarem Wasser nach.
② Reinigen Sie die Außenflächen der Maschine regelmäßig mit einem weichen Schwamm, um Verschmutzungen zu entfernen.
③Hinweis: Verwenden Sie keine scheuernden Schwämme, Alkohol oder Lösungsmittel. Tauchen Sie die Maschine nicht in Wasser.
④Drehen Sie den Siebträgergriff gegen den Uhrzeigersinn, um den Siebträger zu entfernen. Entleeren Sie das Kaffeemehl und reinigen Sie sämtliches Zubehör mit einem milden Reinigungsmittel. Spülen Sie anschließend gründlich mit klarem Wasser nach.
⑤Trocknen Sie nach der Reinigung alle abnehmbaren Teile mit einem weichen Tuch oder lassen Sie sie an der Luft trocknen.
⑥ Hinweis: Der abnehmbare Wassertank ist nicht spülmaschinengeeignet.

DE

02/ Entkalkungserinnerung und Bedienungsanleitung

Dieses Produkt verfügt über eine Entkalkungserinnerung. Wenn das System erkennt, dass insgesamt 50 Liter Wasser verwendet wurden, erscheint das Entkalkungssymbol auf dem Display und erinnert den Benutzer daran, die Maschine zu entkalken. Die Entkalkung sollte durchgeführt werden, um den Entkalkungsvorgang vollständig abzuschließen.



(1) Entkalkungsanweisungen
Es wird empfohlen, die Maschine alle 4–6 Monate oder immer dann zu entkalken, wenn eine Entkalkungserinnerung angezeigt wird. Folgende Entkalkungsmittel können verwendet werden:
A. Entkalkungstabletten für Kaffeemaschinen B. Flüssiger Entkalker C. Eine Mischung aus Weißweinessig und warmem Wasser

(2) Entkalkungsprogramm
Der Entkalkungsvorgang dauert etwa 10 Minuten.
Hinweis: Bevor Sie das Entkalkungsprogramm starten, führen Sie bitte die folgenden Vorbereitungen durch.
① Vorbereitung der Entkalkung
Geben Sie die Entkalkungslösung mit einer der folgenden Methoden in den Wassertank:
- A. Füllen Sie den Wassertank mit 1 Liter Wasser. Geben Sie eine Entkalkungstablette hinzu und warten Sie, bis sie sich vollständig aufgelöst hat.
- B. Geben Sie ½ Tasse flüssigen Entkalker in den Wassertank. Füllen Sie anschließend 1 Liter warmes Wasser hinzu und mischen Sie die Lösung gründlich.
- C. Geben Sie 1,5 Messlöffel Weißweinessig in den Wassertank. Füllen Sie anschließend 1 Liter warmes Wasser hinzu und mischen Sie die Lösung gründlich.
② Behälter aufstellen
Stellen Sie einen 1-Liter-Behälter unter die Brühgruppe und einen weiteren 1-Liter-Behälter unter die Dampflanze.

Nach Abschluss der oben genannten Vorbereitungen starten Sie das Entkalkungsprogramm wie folgt:
Halten Sie im Standby-Modus die Tasten „Settings“ und „Confirm“ gleichzeitig gedrückt, um das Entkalkungsprogramm zu starten. Anschließend wird der Entkalkungsbildschirm angezeigt, wie unten dargestellt.



Schritt 1: Entkalkung
(1) Öffnen Sie den Dampfhebel.
(2) Die Brühpumpe und die Dampfpumpe beginnen zu arbeiten, und heißes Wasser fließt aus der Brühgruppe und der Dampflanze. Dieser Vorgang dauert etwa 2 Minuten.
(3) Nach Abschluss von Schritt 1 ertönt ein Signalton.
(4) Schließen Sie den Dampfhebel.

Schritt 2: Vorbereitung der Reinigung
Wichtig: Bevor das Entkalkungsprogramm automatisch beendet wird, führen Sie die folgenden Schritte innerhalb von 5 Minuten aus:
(1) Entleeren Sie die verbleibende Entkalkungslösung, spülen Sie den Wassertank mit klarem Wasser aus und füllen Sie ihn anschließend mit mindestens 1,5 Litern frischem Wasser.
(2) Leeren Sie die Tropfschale und den zum Auffangen des Wassers verwendeten Behälter und setzen Sie beide anschließend wieder an ihre ursprüngliche Position.

Schritt 3: Reinigung starten
(1) Öffnen Sie den Dampfhebel.
(2) Die Brühpumpe und die Dampfpumpe beginnen zu arbeiten und spülen die Instant-Heater sowie die internen Wasserleitungen. Dieser Vorgang dauert etwa 2 Minuten.
(3) Nach Abschluss von Schritt 3 ertönt ein Signalton.
(4) Schließen Sie den Dampfhebel. Der Reinigungsvorgang ist abgeschlossen, und das Entkalkungssymbol verschwindet vom Standby-Bildschirm.



Displaymeldungen & Fehlerbehebung

Displaymeldung	Ursache	Lösung
E0~5	1. Kurzschluss oder Unterbrechung des Temperatursensors. 2. Thermosicherung unterbrochen. 3. Schlechte Verbindung zwischen Leistungsplatine und Displayplatine.	Wenden Sie sich an den HiBREW-Kundendienst unter: support@hibrew.com
Keine Anzeige	Die Maschine ist ausgeschaltet.	/
	Die Maschine hat nach 30 Minuten Inaktivität den Schlafmodus aktiviert.	Betätigen Sie den Netzschalter, um die Maschine einzuschalten.

Problem	Mögliche Ursache	Lösung
Es kommt kein Wasser heraus	Wassertank ist leer.	Füllen Sie den Wassertank nach.
	Versorgungsspannung oder Frequenz stimmt nicht mit den Angaben auf dem Typenschild überein.	Stellen Sie sicher, dass Spannung und Frequenz den Angaben auf dem Typenschild entsprechen.
	Fehlfunktion der Maschine.	Wenden Sie sich an den HiBREW-Kundendienst unter: support@hibrew.com
Es wird kein Dampf erzeugt	Die Düse der Dampflanze ist verstopft.	Reinigen Sie die Düse der Dampflanze.
	Wassertank ist leer.	Füllen Sie den Wassertank nach.
	Fehlfunktion der Maschine.	Stellen Sie sicher, dass Spannung und Frequenz den Angaben auf dem Typenschild entsprechen.
Kaffee tritt am Siebträger aus	Zu viel Kaffeemehl im Filterkorb.	Schalten Sie die Maschine aus und lassen Sie sie abkühlen. Reinigen Sie den Filterkorb und verwenden Sie die empfohlene Menge Kaffeemehl.
	Kaffeereste befinden sich auf dem Dichtungsring unter der Brühgruppe.	Reinigen Sie den Dichtungsring und entfernen Sie alle Kaffeereste.
	Das Problem besteht weiterhin, nachdem die oben genannten Schritte durchgeführt wurden.	Wenden Sie sich an den HiBREW-Kundendienst unter: support@hibrew.com
Kaffee fließt zu langsam oder es kommt kein Kaffee heraus	Kaffee fließt zu langsam oder es kommt kein Kaffee heraus.	Stellen Sie einen gröberen Mahlgrad ein.
	Die Löcher des Filterkorbs sind verstopft.	Reinigen Sie den Filterkorb gründlich.
	Der Wassertank ist nicht korrekt eingesetzt.	Setzen Sie den Wassertank erneut ein.
Wasser tritt an der Unterseite der Maschine aus	Tropfschale ist voll.	Leeren und reinigen Sie die Tropfschale.
	Fehlfunktion der Maschine.	Wenden Sie sich an den HiBREW-Kundendienst unter: support@hibrew.com
Die Maschine funktioniert nicht	Das Netzkabel ist nicht richtig angeschlossen.	Stecken Sie das Netzkabel in eine ordnungsgemäß geerdete Steckdose.
	NTC-Kurzschluss.	Wenden Sie sich an den HiBREW-Kundendienst unter: support@hibrew.com
	Fehlfunktion der Maschine.	
Milch lässt sich nicht aufschäumen	Die Dampfanzeige leuchtet nicht.	Warten Sie, bis die Dampfanzeige aufleuchtet.
	Das Milchkännchen ist zu groß oder hat eine ungeeignete Form.	Verwenden Sie ein hohes, schmales Milchkännchen.
	Es wird fettarme Milch verwendet.	Verwenden Sie kalte Vollmilch.

Wenn Sie das Problem nicht beheben können, wenden Sie sich bitte an den Kundendienst in Ihrem Land.

Technische Daten

Modell-Nr.	EM3801
Stromversorgung (EU-Stecker)	AC 220–240 V, 50/60 Hz, 3000 W
Druck	15 Bar (Kaffeepumpe) + 5 Bar (Dampfpumpe)
Wassertankkapazität	1,8 L (60,9 oz)
Nettogewicht / Bruttogewicht	11,9 kg / 13,3 kg (26,2 lb / 29,3 lb)
Verpackungsabmessungen	507 × 307 × 440 mm (19,9 × 12,1 × 17,3 Zoll)

⚠ Hinweis

Die aufgeführten technischen Daten beziehen sich auf verschiedene regionale Ausführungen dieses Geräts. Jede Ausführung ist ausschließlich für die jeweils angegebene Spannung und Frequenz ausgelegt und darf nicht mit anderen Stromversorgungssystemen betrieben werden.

Entsorgung und Recycling

- Dieses Produkt entspricht der EU-Richtlinie RoHS 2011/65/EU.
- Dieses Produkt darf nicht mit dem Hausmüll entsorgt werden. Bitte führen Sie es gemäß den geltenden örtlichen Vorschriften der Wiederverwertung bzw. dem Recycling zu.



Garantie

Der Hersteller gewährt eine Garantie gemäß den gesetzlichen Bestimmungen des Landes, in dem der Endverbraucher seinen Wohnsitz hat. Die Garantie beträgt mindestens 12 Monate ab dem Kaufdatum und deckt Material- und Verarbeitungsfehler ab.
Die Garantie gilt nicht für:

· Normale Abnutzung.

· Unsachgemäße Verwendung (z. B. Überlastung oder die Verwendung nicht zugelassener Zubehörteile).

· Schäden, die durch äußere Einflüsse, unsachgemäße Handhabung oder die Nichtbeachtung dieser Bedienungsanleitung verursacht wurden (z. B. durch eine fehlerhafte Installation oder eine ungeeignete Stromversorgung).

· Geräte, die teilweise oder vollständig zerlegt wurden.

Kundendienst

Wenn Sie Fragen oder Anliegen zu Ihrem Produkt haben, steht Ihnen unser Kundensupport-Team jederzeit gerne zur Verfügung.

Sie erreichen uns per E-Mail unter: **support@hibrew.com**

Scannen Sie den QR-Code, um Ihre Garantie zu aktivieren und sich zu registrieren. Profitieren Sie von schnellerem Support, exklusiven Angeboten und frühzeitigem Zugang zu unseren neuesten Produkten.

HiBREW®

Manufacturer:

FOSHAN SHUNDE BENE APPLIANCE TECH CO.,LTD

Address:

Huicong Electric Appliance Zone, Beijiao Town,
Shunde District, Foshan City, Guangdong, China.

Service Info:

support@hibrew.com

EC	REP	eVatmaster Consulting GmbH Raiffeisen Street 2 B11, 63110 Rodgau, Hessen, Germany Contact@evatmaster.com +496995179070